KISSI

S to 3XL

FR Vêtement de pluie / Polyester enduit PVC
GB Rainclothing / PVC-coated polyester
DE Regenkleidung / Polyester mit PVC-Beschichtung
ES Indumentaria de lluvia / poliester impregnado de PVC
IT Abbigliamento da pioggia / poliester spalmato in PVC
PT Roupa de chuva / Poliéster com revestimento PVC
NL Regenkleding / polyester met PVC-coating
EL Αδιάβροχα ενδύματα/ Πολυεστέρας ενισχυμένος με PVC
PL Odziez przeciwdeszczowa / Poliester powlekany PVC
CN 雨衣PVC涂层
CZ Oděv Do Deště / Polyester povlékaný PVC
RO Imbracaminte de ploaie / Poliester uns PVC
HU Sorolható esőruházat / PVC bevonatú Poliészter
HR Odjeća za kišu / poliester s premazom PVC-
SE Regnkläder / PVC-belagd polyester
DK Regntøj / polyester belagt med PVC
FI Sadevaate / PVC-käsiteltyä polyesteriä
SK Oblečenie Do Dažďa/ Polyester potiahnutý PVC
EE Vihmarõivas / PVC'ga kaetud polüeste
SI Oblačila Za Dež / PVC prevlecen s poliestrom
RU Противодождевая Одежда /полиестер с ПВХ пропиткой
LT Lietaus drabužis/Polesterio padengimas PVC
LV Lietus apgerbs / PVC - parklats poliesters

EN340 / EN343 (3, 1*)

DELTAPLUS
B.P. 140 - ZAC La Peyrolière - 84405 APT Cedex - FRANCE
http://www.deltaplus.eu

MARQUAGES / MARKINGS example

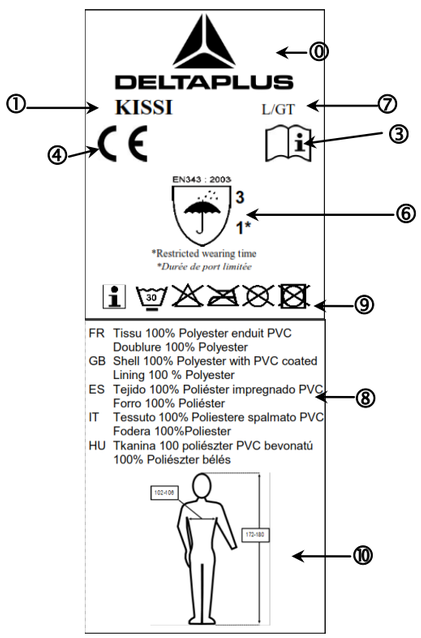

UPDATE 11-02-2013
Made In China

FR Chaque vêtement est identifié par une étiquette intérieure. Celle-ci indique le type de protection offert ainsi que d'autres informations. **GB** Each garment is identified by means of an interior label. This label indicates the type of protection afforded along with other information. **DE** Jeder Kleidung ist mit einem innen angebrachten Etikett gekennzeichnet. Auf diesem Etikett stehen das angebotene Schutzsystem und andere wichtige Informationen. **ES** Cada prenda está identificado por una etiqueta interior. Esta etiqueta indica el tipo de protección que ofrece y más datos. **IT** Ogni abbigliamento è identificata da un'etichetta interna. Essa indica il tipo di protezione offerto e le seguenti informazioni. **PT** Cada roupa está identificado por meio de uma etiqueta interior. Esta indica o tipo de protecção proporcionada, bem como outras informações. **NL** Elke kleding is gekenmerkt met een etiket aan de binnenkant. Op het etiket wordt het type bescherming van het kledingstuk en andere informatie vermeld. **GR** Κάθε ένδυμα φέρει εσωτερικά αναγνωριστική ετικέτα. Στην ετικέτα υποδεικνύεται ο τύπος προστασίας που παρέχει η φόρμα καθώς και άλλες πληροφορίες. **PL** Każdy odzież posiada wewnętrzną etykietę. Określa ona rodzaj zabezpieczenia oraz inne parametry. **CZ** Každou oděvy lze identifikovat podle vnitřní cedulky. Ta udává typ poskytované ochrany, jakož i další informace. **RO** Fiecare echipament de protecţie este identificat cu ajutorul unei etichete interioare. Aceasta indică tipul de protecţie furnizată, împreună cu alte informaţii. **HU** Minden egyes kezeslábast belso címke azonosít. Ez tartalmazza a nyújtott védettség típusát, valamint az alábbi információkat. **HR** Svaka se odjeća može identificirati prema etiketi u unutrašnjosti. Ona označava tip zaštite i druge važne informacije. **SE** Varje kläder identifieras med etikett på insidan. På etiketten anges typen av skydd plagget erbjuder och annan viktig information. **DK** Hver tøj er identificeret med en indvendig etiket. Den anfører den tilbudte beskyttelsestype samt andre informationer. **FI** Jokainen vaate on tunnistettu sisäpuolisella nimilapulla.Tämä ilmoittaa tarjotun suojatyypin sekä muita tietoja. **SK** Každá oblečenie je identická svojím vnútorným označením. Toto označuje typ ochrany s ponukou ďalších informácií. **EE** Iga pesu siseküljel paikneb etikett.Sellelt leiate nii kombinesooni poolt pakutava kaitse tüübi kui ka muud andmed. **SI** Vsaka obleka se lahko identificira z notranjo etiketo. Etiketa označuje tip zaščite in druge pomembne informacije. **RU** Вся одежда идентифицируется по внутреннему ярлыку. В нём указывается тип защиты, а также другая информация. **LT** Kiekvienas darbo drabužis yra identifikuojamas pagal vidinę etiketę. Šioje etiketėje nurodoma teikiama apsauga ir kita informacija.. **LV** Katrs darba apģērbs tiek identificēts pēc iekšpusē esošas etiķetes. Šajā etiķetē ir norādīta aizsardzība, kādu tas nodrošina, un cita informācija. **CN**通过内部标签可以辨识每件服装。签内容包括服装防护类型等信息

	① KISSI	⑧ COMPOSITION
FR	Référence article	Tissu :100% Polyester enduit PVC Doublure 100% polyester
EN	Article reference	Shell : 100% PVC-coated polyester Lining : 100% polyester
DE	Artikelkennzeichnung	Stoffart : 100% Polyester mit PVC Beschichtung Futter : 100% polyester
ES	Artículo de referencia	Tejido : 100% poliéster impregnado de PVC Forro : 100 % poliéste
IT	Riferimento all'articolo	Tessuto : 100% poliestere spalmato in PVC Fodera : 100% poliestere
PT	Referência artigo	Tecido : 100% poliéster revestimento PVC Forro : 100% poliéste
NL	Artikelreferentie	Stof: 100% Polyester met PVC gecoat Voering : 100% polyester
EL	Κωδικός προϊόντος	100% Πολυεστέρας με επίχριση PVC Επένδυση : 100% Πολυεστέρας
PL	Symbol artykułu	Tkaniny : 100% Poliester powlekany PVC Podszewka : 100% poliester
ZH	物品参号	100% PVC涂层聚酯 衬里 : 100% 聚酯
CS	Odkaz na odstavec	Povrchová část : 100% Polyester povlékaný PVC Podšívka : 100% polyester
RO	Articol de referinţă	Inveliş : 100% Poliester uns PVC Căptuşeală : 100% Poliester
HU	Cikkszám	Külső anyag :100% Poliészter PVC bevonatú Bélés : 100% polyester
HR	Referenca artikla	Tkanine : 100% poliester s premazom PVC Podstava : 100% poliester
SV	Artikelreferens	Utsidan : 100% PVC-belagd polyester Foder : 100% polyester
DA	Artikelreference	Yderklædning : 100% polyester belagt med PVC Foer : 100% polyester
FI	Artikkeliviite	Pinta : 100% PVC-käsiteltyä polyesteriä Vuori : 100% polyesteriä
SK	Referenčné číslo výrobku	Obal :100% Polyester potiahnutý PVC Podšívka :100% Polyester
ET	Tootekood	Kest : 100% PVC'ga kaetud polüester Vooderdis : 100% polüester
SI	Referenca izdelka	Vrhnji material : 100% PVC - prevlecen s poliestrom Podloga: 100% poliestrom
RU	Справочный артикул	Корпус : 100% полиестер с ПВХ пропиткой Подкладка : 100% полиестер
LT	Prekės numeris	Viršutinis audinys : 100% Poliesterio padengimas PVC Pamušalas : 100% Poliesterio
LV	Atsauce uz preci	Pārklājums : PVC - parklats poliesters Odere : 100% poliesters

	⑥ EN343 : 2003 X Y
FR	Vêtements de protection - Protection contre la Pluie
EN	Protective clothing - Protection against rain
DE	Schutzkleidung - Schutz gegen Regen
ES	Ropa de protección - Protección contra la lluvia
IT	Indumenti di protezione - Protezione contro la pioggia
PT	Vestuário de protecção - Protecção contra a chuva
NL	Beschermende kleding - Bescherming tegen regen
EL	Προστατευτική ενδυμασία - Προστασία έναντι βροχής
PL	Odzież ochronna - Ochrona przed deszczem
ZH	防护服-防雨
CS	Ochranné odívy – Ochrana proti dešti
RO	Îmbrăcăminte de protecţie – Protecţie împotriva ploii
HU	Védőruházat - Védelem eső ellen
HR	Odjeća za zaštitu od kiše
SV	Skyddskläder – Skydd mot dåligt väder
DA	Beskyttelsesbeklædning - Beskyttelse mod regn
FI	Suojavaatetus - Suojaus sateelta
SK	Ochranné odevy - Ochrana proti dažďu
ET	Kaitserietus - Vihmakaitse
SI	Varovalna obleka - Zaščita pred dežjem
RU	Защитная одежда - Защита от влаги
LT	Apsauginė apranga - Apsauga nuo lietaus
LV	Aizsargapģērbs - Apģērbu komplekti aizsardzībai pret lietu

④ CE

FR Marque CE indiquant la conformité avec des EPI de catégorie I selon la directive 89/686/CEE. **GB** EC Mark that indicates that the garment complies with category I PPE under the terms of directive 89/686/EEC. **DE** CE-Zeichen als Beweis für die Konformität der PSA der Kategorie I gemäß der Richtlinie 89/686/CEE. **ES** Marca CE que indica la conformidad con los EPI de categoría I según la directiva 89/686/CEE. **IT** Marca CE che indica la conformità con le EPI della categoria I in base alla direttiva 89/686/CEE. **PT** Marca CE indicando a conformidade com EPI de categoria I segundo a directiva 89/686/CEE. **NL** Met de vermelding 'CE' wordt aangegeven dat is voldaan aan de normen voor persoonlijke beschermingsmiddelen van categorie I volgens richtlijn 89/686/CEE. **GR** Σήμανση CE που υποδεικνύει τη συμμόρφωση προς τα ΜΑΠ κατηγορίας Ι σύμφωνα με την οδηγία 89/686/ΕΟΚ. **PL** Oznakowanie CE określające zgodność z normami EPI kategorii I według dyrektywy 89/686/EWG. **CZ** Značka CE (ES) udává shodu s EPI (vybavení osobní ochrany) kategorie I podle směrnice 89/686/CEE. **RO** Marcajul CE indică faptul că articolul vestimentar este conform cu cerinţele categoriei I PPE, în conformitate cu prevederile Directivei 89/686/EEC. **HU** A CE-jel, amely kifejezi az egyezőséget az EPI I. kategóriába sorolással a 89/686/EGK irányelv szerint. **HR** Oznaka CE označava pripadnost i slaganje sa EPI iz kategorije I prema direktivi 89/686/CEE**. SE** CE-märkning anger överensstämmelse med kraven på personlig skyddsutrustning kategori I i enlighet med direktiv 89/686/EEG. **DK** CE-mærket, der angiver overensstemmelse med PVM, kategori I, ifølge direktiv 89/686/CEE. **FI** EC-merkki, joka ilmoittaa yhdemukaisuuden direktiivin 89/686/EEC mukaisen luokan I EPI. **SK** Značka CE znamená, že zodpovedá EPI kategórii I podľa normy 89/686/CEE. **EE** CE tähis, mis direktiiv 89/686/EMÜ kohaselt viitab kooskõlale isikukaitsevahendite I Kategooriaga CE. **SI** Znak CE označuje pripadnost in usklajenost z EPI iz kategorije I po direktivi 89/686/CEE. **RU** Марка CE, определяющая соответствие EPI категории I согласно директиве 89/686/CEE. **LT** EB ženklas, kuris rodo, kad drabužis atitinka AAP I kategorijos reikalavimus pagal 89/686/EEC direktyvą. **LV** EK zīme, kura norāda, ka apģērbs atbilst IAL I. kategorijas prasībām saskaņā ar direktīvu 89/686/EEK. **CN** EC 标志表明本服装符合89/686/EEC指令类别I PPE 条款要求。

⑦

Système de taille / Sizing / Größeneinteilung / Sistema de tallas / Sistema delle taglie / Sistema de tamanhos / Matensysteem / Σύστημα μεγεθών / Rozmiary / Systém velikostí / Märimi / Méretrendszer / Sustav veličina / Storlekssystem / Størrelser / Kokojärjestelmä / Størrelsessystem / Systém veľkosti postavy / Mõõtude süsteem / Sistem velikosti / Размерная система / 尺寸 / Dydis / Izmērs

⑨

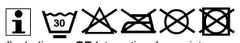

FR Symboles internationaux d'entretien. **GB** International maintenance symbols. **DE** Internationale Reinigungssymbole. **ES** Símbolos internacionales de cuidado. **IT** Simboli internazionali di manutensione. **PT** Símbolos internacionais de manutenção. **NL** Internationale onderhoudssymbolen. **GR** Διεθνή σύμβολα συντήρησης. **PL** Międzynarodowe symbole dotyczące utrzymania. **CZ** Mezinárodní symboly údržby. **RO** Simboluri internaţionale pentru întreţinere. **HU** Nemzetközi kezelési utasítások jelei. **HR** Međunarodni simboli održavanja tkanine. **SE** Skötselråd internationella symboler. **DK** Internationale vedligeholdelsesinformationer. **FI** Kansainväliset hoitomerkit. **SK** Medzinárodné symboly údržby. **EE** Rahvusvahelised hooldussümbolid. **SI** Mednarodni simboli za vzdrževanje tkanine. **RU** Международные символы технического обслуживания. **LT** Tarptautiniai priežiūros simboliai. **LV** Starptautiskie kopšanas simboli **. CN** 国际通用保养符号.

	⓪ DELTAPLUS	③
FR	Logo marque du modèle	Le « livre ouvert » indique à celui qui porte l'article qu'il doit lire les consignes d'utilisation.
EN	Model brand logo	The "open book" indicates that the article's wearer must read the instructions for use.
DE	Markenlogo des Modells	Das „offene Buch" bedeutet dem Träger des Kleidungsstückes, dass er die Anwendungshinweise zu lesen hat.
ES	Logo marca del modelo	El « libro abierto » señala al usuario del vestuario que debe leer las instrucciones de uso
IT	Logo e marca del modello	Il « libro aperto » è l'avvertimento per chi la indossa a leggerne le istruzioni per l'uso.
PT	Logotipo marca do modelo	O "Livro aberto" indica àquele que utiliza o vestuário que deve ler as instruções de utilização.
NL	Logo merk van het model	Het "open boek" wijst de drager van het kledingstuk erop dat hij de gebruiksvoorschriften moet lezen.
EL	Λογότυπο μάρκας μοντέλου	Το εικονόγραμμα "ανοιχτό βιβλίο" υποδεικνύει σε αυτόν που φοράει το ρούχο ότι πρέπει να διαβάσει τις οδηγίες χρήσης.
PL	Logo marki modelu	« Otwarta książka » informuje użytkownika odzieży, że powinien przeczytać instrukcje dotyczące stosowania.
ZH	款式标志	« 打开的书 »说明穿衣人应该阅读的使用要求.
CS	Logo označení modelu	„Otevřená kniha" značí, že osoba, která používá tento oděv, si má přečíst pokyny k jeho používání.
RO	Logoul marcă al modelului	„Cartea deschisă" indică persoanei care poartă articolul de vestimentaţie că trebuie să citească instrucţiunile de utilizare
HU	Márkanév és logo	Az információs kártya a használati útmutató elolvasására hívja fel a ruházati cikket viselő figyelmét.
HR	Logo marke modela	Oznaka « otvorene knjige » označava da obavezno prije nošenja odjeće dobro proučiti upute za upotrebu.
SV	Märkets logotyp	Den "uppslagna boken" uppmanar användaren att läsa användarinformationen.
DA	Logo for modelmærket	Den "åbne bog" fortæller den, der bærer beklædningen, at han/hun skal læse brugsanvisningerne.
FI	Merkkilogo	"Avoin kirja" merkitsee, että käyttäjän on tutustuttava käyttöohjeisiin.
SK	Logo značky modelu	Znak „otvorená kniha" naznačuje, že si používateľ oblečenia musí prečítať návod na použitie.
ET	Toote kaubamärk	« Avatud raamat » meenutab eseme kandjale, et ta peab lugema toote kasutusjuhendit.
SI	Logo in oznaka modela	Oznaka « odprte knjige » pomeni, da morate pred uporabo oblačil temeljito preučiti navodila za uporabo.
RU	Логотип модели	Значок «открытая книга» указывает на того, кто носит эту одежду и кто должен прочитать инструкцию по использованию.
LT	Modelio prekės ženklo logotipas	„Atversta knyga" rodo, kad gaminio dėvintysis turi perskaityti naudojimo instrukcijas.
LV	Modeļa preču zīmes logotips	„Atvērta grāmata" norāda, ka tam, kurš valkās šo izstrādājumu, ir obligāti jāizlasa lietošanas instrukcijas.

⑩

Système de taille / Sizing / Größeneinteilung / Sistema de tallas / Sistema delle taglie / Sistema de tamanhos / Matensysteem / Σύστημα μεγεθών / Rozmiary / Systém velikostí / Märimi / Méretrendszer / Sustav veličina / Storlekssystem / Størrelser / Kokojärjestelmä / Størrelsessystem / Systém veľkosti postavy / Mõõtude süsteem / Sistem velikosti / Размерная система / 尺寸 / Dydis / Izmērs

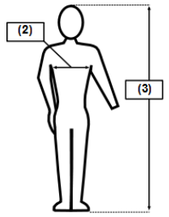

(1) *TAILLE SIZE*	(3) STATURE HEIGHT INTERVALS	KISSI (2) Tour de poitrine CHEST ROUND
S/PT	156-164 cm	94-98 cm
M / TM	164-172 cm	98-102 cm
L / GT	172-180 cm	102-106 cm
XL / XG	180-188 cm	106-110 cm
XXL / XX	188-196 cm	110-114 cm
XXXL/3X	196-204 cm	114-118 cm

FR

VETEMENTS DE PLUIE

conformes aux exigences essentielles de la Directive 89/686/CEE
Et aux exigences générales des normes EN340:2003
& EN343:2003

Instructions d'emploi :
Vêtement de pluie prévu pour une bonne protection contre la pluie avec une durée de port limitée étant donné la non respirabilité du vêtement (résistance évaporative, Ret ≥ 40m².Pa/W). Seulement contre les risques mineurs, sans danger de risques chimiques, électriques ou thermiques.

Limites d'utilisation :
Ne pas utiliser hors de son domaine d'utilisation défini dans les instructions ci-dessus. Avant d'enfiler ce vêtement, vérifier qu'il ne soit ni sale ni usé, cela entraînerait une baisse de son efficacité. Veillez à porter la veste et le pantalon ensemble pour un maximum d'efficacité. Le porter fermé. Ce vêtement ne contient pas de substance connue comme étant cancérigènes, ni toxiques, ni susceptible de provoquer des allergies aux personnes sensibles. Le Tableau suivant est un guide pour illustrer l'effet de la perméabilité à la vapeur d'eau sur la durée de port continu recommandée d'un article d'habillement à différentes températures ambiantes. Durée de port continu maximale recommandée pour une combinaison complète composée d'une veste et d'un pantalon sans doublure thermique.

Température de l'environnement de travail	Classe 1* Ret > 40	Classe 2 20 < Ret ≤ 40	Classe 3 Ret ≤ 20
25°C	60 min	105 min	205 min
20°C	75 min	250 min	-
15°C	100 min	-	-
10°C	240 min	-	-
5°C	-	-	-
" - " = sans limite de durée de port.			

Tableau valable pour des contraintes physiologiques moyennes (M = 150W/m²) homme standard, à 50 % d'humidité relative, vitesse d'air Va = 0,5m/s. Avec des ouvertures pour ventilation efficaces et/ou des périodes d'interruption, la durée de port peut être prolongée.

(*) Pour les vêtements ayant une classe 1 en Ret (résistance évaporative), la durée du port doit être limité en fonction de la température de l'environnement de travail conformément au tableau ci-contre.

Instructions de stockage :
Stockage dans l'emballage d'origine à l'abri de la lumière et de l'humidité. Environnement : L'élément de protection peut-être jeté aux ordures ménagères. La durée de vie du vêtement est fonction de son état général après utilisation (usures, etc...).

Instructions de nettoyage / d'entretien :
Température maximale 30°C, traiter avec soin. Chlorage exclu. Ne pas repasser, les traitements à la vapeur sont interdits. Ne pas nettoyer à sec, ne pas détacher avec solvants. Ne pas sécher en sèche-linge à tambour rotatif. Les conditions environnementales, comme le froid, la chaleur, les produits chimiques, la lumière du soleil, ou un mauvais usage, peuvent affecter de façon significative les performances de la protection et la durée de vie de ce vêtement. Mettre cet article au rebut en cas de détérioration et le remplacer par un article neuf.

Performances :
Conforme aux exigences de la directive européenne 89/686, notamment en terme d'ergonomie, d'innocuité, de confort, d'aération et de souplesse, et aux normes européennes EN340:2003, EN343:2003 (3,1*).

Modèle	Référence	Taille	NORMES
KISSI	*KISSIOR* *KISSIBM* *KISSIRO*	**S/M/L/XL/XXL/XXXL**	X Y **EN343:2003** **X** : Résistance de la Pénétration de l'eau (1 à 3) **Y** : Résistance Evaporative (1 à 3) **(Voir tableau performances)**

EN

RAINCLOTHING

complies with the essential requirements of Directive 89/686/EEC and the general requirements of standards EN340:2003 & EN343:2003

Instructions for use:
Rain garment for a good protection from the rain and for moderate activities with a limited wearing duration as the garment is not breathable (Water vapour resistance Ret ≥ 40m².Pa/W), Only against minor risks, with no chemical, electrical or thermal risks.
Limits to use:
Do not use this raincoat for other protections than those against weather conditions. Before putting on this garment, check that it's not dirty or worn, it would be less effective. For optimum protection trousers and jacket must be worn together. Wearing closed. This garment contains no known carcinogenic or toxic substances, or substances which may cause allergies in sensitive people. The following Table is a guide to illustrate the effect of water vapour permeability on the recommended continuous wearing time of a garment in different ambient temperatures. Recommended maximum continuous wearing time for a complete suit consisting of jacket and trousers without thermal lining

Temperature of working environment	Class 1* Ret > 40	Class 2 20 < Ret ≤ 40	Class 3 Ret ≤ 20
25°C	60 min	105 min	205 min
20°C	75 min	250 min	-
15°C	100 min	-	-
10°C	240 min	-	-
5°C	-	-	-
" - " = no limit for wearing time.			

Table valid for medium physiological strain (M = 150 W/m2), standard-man, at 50 % relative humidity. and wind speed Va = 0,5 m/s. With effective ventilation openings and/or break periods the time for wearing can be prolonged.

(*) For clothing having a class 1 in Ret (evaporative resistance), the wearing time must be limited according to the temperature of the environment of work in accordance with the table above.

Storage instructions:
Keep in its original packing away from light and humidity. Environment: The item of protection may be discarded with the household waste. The lifespan of the garment depends on its general conditions after use (wear, etc...).
Cleaning instructions:
Maximum temperature: 30°C, handle with care. No bleach. Do not iron, steam processes are forbidden. Do not dry clean; do not remove stains with solvents. Do not tumble dry. Environmental conditions such as cold and heat, chemical products, sunlight or incorrect use, may significantly affect the protective performances and lifespan of this garment. Stop using this article upon signs of deterioration and replace it with a new article.
Performances:
This equipment complies with the European Directive 89/686, notably regarding ergonomics, innocuousness, comfort, ventilation and flexibility, with EN340: 2003, EN343:2003 (3,1*).

Model	Reference	Size	NORMS
KISSI	*KISSIOR* *KISSIBM* *KISSIRO*	**S/M/L/XL/XXL/XXXL**	X Y **EN343:2003** **X** : Resistance of the Penetration of water (1 to 3) **Y** : Evaporative resistance (1 to 3) **(See the performances table)**

DE

REGENKLEIDUNG

Entspricht den Anforderungen der Richtlinie 89/686/CEE und den Normen EN340:2003 & EN343:2003

Gebrauchshinweise :
Regenschutzbekleidung für bei gemäßigter Aktivität mit einer begrenzten Tragedauer, aufgrund der Tatsache, dass das Kleidungsstoff nicht atmungsaktiv ist (Dampfdurchlässigkeit Ret ≥ 40m².Pa/W), nur vor zweitrangigen Risiken ohne chemische, elektrische oder thermische Gefahr schützt.
Einschränkungen im Gebrauch :
Nur zum Schutz bei schlechtem Wetter einsetzen. Vor dem Überziehen prüfen, dass die Schutzkleidung weder schmutzig noch verschlissen ist, denn dies könnte ihre Wirksamkeit verringern. Um eine maximale Wirksamkeit zu erzielen, sollten Sie die Jacke und die Hose zusammen tragen. Die Schutzkleidung geschlossen tragen. Dieses Kleidungsstück enthält weder Stoffe, die als krebserregend bekannt sind, als Giftstoffe oder als allergen für anfällige Personen. Die folgende Übersichtstabelle zeigt die Wirkung der Wasserdampfdurchlässigkeit im Verhältnis zur empfohlenen kontinuierlichen Tragedauer eines Kleidungsstücks bei verschiedenen Umgebungstemperaturen. Empfohlene maximale kontinuierliche Tragedauer für einen kompletten Schutzanzug bestehend aus einer Jacke und einer Hose ohne Wärmefutter.

ARBEITSUMGEBUNGS-TEMPERATUR	Klasse 1* Ret > 40	Klasse 2 20 < Ret ≤ 40	Klasse 3 Ret ≤ 20
25°C	60 mn	105 mn	205 mn
20°C	75 mn	250 mn	-
15°C	100 mn	-	-
10°C	240 mn	-	-
5°C	-	-	-
" - " = ohne Tragedauerbegrenzung			

Übersichtstabelle gültig für mittlere physiologische Belastungen (M = 150W/m²), Standardmensch, mit 50% relativer Feuchte, Luftgeschwindigkeit Va = 0,5m/s. Mit wirksamen Belüftungsöffnungen bzw. Pausen ist die Tragedauer verlängerbar.

(*) Für Kleidung mit Ret-Werten (Atmungsaktivität) der Klasse 1 ist die Tragezeit der Kleidung je nach Temperatur des Arbeitsumfeldes nach dem untenstehenden Schema zu begrenzen.

Lagerhinweise:
Lagerung in der Originalverpackung an einem vor Licht und Feuchtigkeit geschützten Ort. Umwelt: Der Schutzartikel kann in den Haushaltsmüll gegeben werden. Die Lebensdauer des Kleidungsstücks hängt von seinem Gesamtzustand nach dem Tragen ab (also von Verschleiß, etc.).
Pflege- und Reinigungshinweise:
Temperatur maximal 30°C, sorgfältige Behandlung. Bleichen ausgeschlossen. Nicht bügeln, Dampfbehandlungen sind bedenklich. Nicht chemisch reinigen, Flecken nicht mit Lösungsmittel entfernen. Nicht im Wäschetrockner mit Drehtrommel trocknen. Sowohl die Schutzleistung als auch die Lebensdauer dieser Schutzkleidung können durch Umwelteinflüsse wie Kälte, Hitze, chemische Produkte, Sonnenlicht oder durch falsche Anwendung wesentlich beeinträchtigt werden. Werfen Sie das Produkt weg, wenn es abgenutzt ist, und ersetzen Sie es durch einen neuen Artikel.
Leistungsumfang :
Erfüllt die Anforderungen der europäischen Richtlinie 89/686, insbesondere in Bezug auf Ergonomie, Unschädlichkeit, Komfort, Lüftung und Geschmeidigkeit sowie die Anforderungen gemäß den Normen EN340: 2003, EN343:2003 (3,1*).

Modell	Referenz	Größe	NORMEN
KISSI	*KISSIOR* *KISSIBM* *KISSIRO*	**S/M/L/XL/XXL/XXXL**	X Y **EN343:2003** **X** : Wassereindringwiderstand (1-3) **Y** : Klasse der Dampfdurchlässigkeit (1-3) **(siehe Tabelle Leistungswerte)**

ES

INDUMENTARIA DE LLUVIA

Conforme con las exigencias esenciales de la Directiva 89/686/CEE y la las exigencias generales de la norma EN340:2003 & EN343:2003

Instrucciones de uso:
Prenda de lluvia, prevista para una buena protección contra la lluvia con longevidad de llevado limitado dada la non respirabilidad de la ropa (Resistencia evaporativa Ret ≥ 40m².Pa/W), solamente contra los riesgos menores, sin peligro de riesgos químicos, eléctricos o térmicos.
Límites d'aplicación:
Utilizar unicamente para Protección contra intemperies. Antes de ponerse esta prenda, compruebe que no esté sucia ni usada ya que esto podría disminuir su eficacia. Para una protección óptima, llevar la chaqueta obligatoriamente cerrada con el pantalón. El cierre debe estar abrochado. Este vestuario no contiene sustancia conocida como agentes cancerígenos, ni tóxicos, ni aquellas susceptibles de provocar alérgias a personas sensibles. La siguiente tabla es una guía que ilustra el efecto de la permeabilidad al vapor de agua sobre la duración de uso continuo recomendada para una prenda de vestir a diferentes temperaturas ambientes. Duración de uso continuo máxima recomendada para un conjunto completo compuesto por una chaqueta y un pantalón sin forro térmico.

Temperatura del entorno de trabajo	Classe 1* Ret > 40	Classe 2 20 < Ret ≤ 40	Classe 3 Ret ≤ 20
25°C	60 min	105 min	205 min
20°C	75 min	250 min	-
15°C	100 min	-	-
10°C	240 min	-	-
5°C	-	-	-
" - " = Sin duración límite de uso			

Tabla válida para esfuerzos fisiológicos medios (M = 150W/m²) hombre de complexión normal, a 50% de humedad relativa, velocidad del aire Va = 0,5m/s. Con aberturas eficaces para ventilación y/o períodos de interrupción. Puede prolongarse la duración de uso.

(*) Para las prendas de clase 1 en Rt (resistencia evaporativa)la duración de uso deberá limitarse en función de la temperatura del entorno de trabajo conforme a la siguiente tabla.

Instrucciones d'almacenamiento:
Almacenamiento en envase de origen, al resguardo de la luz y de la humedad. Medio ambiente: El elemento de protección se puede desechar en la basura doméstica. La duración de la vida útil de la ropa es una función de su estado general después del uso (desgastes, etc…).
Instrucciones de limpieza / de mantenimiento:
Temperatura máxima 30°C, tratar con cuidado. Clorado excluido. No planchar, estan prohibidos los tratamientos con vapor. No limpiar en seco, no quitar manchas con disolventes.No se debe secar en secadora con tambor rotativo. Las condiciones ambientales, como el frío, el calor, los productos químicos, la luz del sol o el mail uso pueden afectar de manera significativa el nivel de rendimiento de la capacidad de protección y la extensión de la vida útil de esta prenda. Desechar este artículo en caso de deterioro y sustituirlo con un artículo nuevo.
Rendimientos:
De conformidad con las exigencias esenciales de la directiva Europea 89/686, relativa a ergonomia, inocuidad, comodidad, aeracion, flexibilidad y a las normas EN340: 2003, EN343:2003 (3,1*)

Modelo	Referencia	Talla	NORMAS
KISSI	*KISSIOR* *KISSIBM* *KISSIRO*	**S/M/L/XL/XXL/XXXL**	X Y **EN343:2003** **X** : Clase de resistencia de la penetración del agua (de 1 a 3) **Y** : Clase de resistencia evaporativa (de 1 a 3) **(Ver tabla de rendimientos)**

IT

ABBIGLIAMENTO DA PIOGGIA

Conforme ai requisiti essenziali della Direttiva 89/686/CEE Ed ai requisiti essenziali della norma EN340:2003 & EN343:2003

Istruzioni d'uso:
Abbigliamento di pioggia previsto per una buona protezione contro la pioggia con una durata di porto limitata riguardo alla non respirabilité dell'abito (resistenza evaporativa, Ret ≥ 40m ². Pa/W), solamente contro i rischi minori, senza rischi chimici, elettrici o termici.
Limiti d'utilizzo:
Da non farne altro uso se non contro le intemperie. Prima di indossare questo capo, verificare che non sia né sporco né usato, ciò provocherebbe una riduzione della sua efficacia. Per una protezione ottimale, il completo giacca e pantaloni indossati contemporaneamente. Portarlo chiuso. Questo articolo non contiene sostanze calgerogene e tossiche, non provoca allergie alle persone. La seguente tabella è una guida per illustrare l'effetto della permeabilità al vapore dell'acqua sulla durata di portata continua consigliata per un articolo di abbigliamento a diverse temperature ambienti. Durata della portata continua massima consigliata per un completo composto da una giacca e da un paio di pantaloni senza fodera termica..

Temperatura dell'Aambiente di lavoro	Classe 1* Ret > 40	Classe 2 20 < Ret ≤ 40	Classe 3 Ret ≤ 20
25°C	60 min	105 min	205 min
20°C	75 min	250 min	-
15°C	100 min	-	-
10°C	240 min	-	-
5°C	-	-	-
" - " = Senza limite di portata			

Tabella valida per costrizioni fisiologiche medie (M = 150W/m2) Uomo standard, a 50 % d'umidità relativa, velocità d'aria Va = 0,5m/s. Con aperture per una ventilazione efficace e/o dei periodi d'interruzione, la durata della portata può essere prolungata.

(*) Per gli indumenti della classe 1 in Ret (resistenza di evaporazione), la durata della portata deve essere limitata in base alla temperatura dell'ambiente di lavoro, conformemente alla tabella qui sopra.

Istruzioni di stoccaggio:
Immagazzinare nell'imballo d'origine, al riparo dalla luce e dall'umidità. Ecologia : l'elemento di protezione può essere gettato con la spazzatura ordinaria. La durata di vita del capo d'abbigliamento dipende dallo stato generale dello stesso dopo l'uso (usura, ecc..)..
Istruzioni di pulizia / di manutenzione:
Temperatura massima 30°C, trattare con cura. Candeggio proibito. Non stirare, trattamento a vapore proibito, non pulire a secco, non smacchiare con solventi, non asciugare con linea di seccagio a tamburo rotativo. Le condizioni ambientali come il freddo, il caldo i prodotti chimici, la luce del sole o un cattivo utilizzo, possono influenzare in modo significativo le performance di protezione e la durata delle vita di questo capo. Scartare questo articolo in caso di deterioramento e rimpiazzarlo con un articolo nuovo..
Performance:
Conforme alle esigenze della Direttiva Europea 89/686, soprattutto in termini di ergonomia, innocuita', confort, aerazione e morbidezza, e alle norme EN340: 2003, EN343:2003 (3,1*).

Modello	Riferimento	Taglia	NORME
KISSI	*KISSIOR* *KISSIBM* *KISSIRO*	**S/M/L/XL/XXL/XXXL**	X Y **EN343:2003** **X:** Classe da resistenza al acqua (da 1 a 3) **Y** : Classe da resistenza evaporativa (da 1 a 3) **(Vedere tabella delle performance)**

PT

ROUPA DE CHUVA

em conformidade com as exigências essenciais da Directiva 89/686/CEE e com as exigências gerais da norma EN340:2003 & EN343:2003

Instruções de utilização:
Roupa de chuva prevista para oferecer uma boa protecção contra a chuva com tempo de permanência limitada já que tal roupa não apresenta características de respirabilidade (Resistência evaporativa Ret ≥ 40m².Pa/W). somente contra os riscos menores, sem perigo de riscos químicos, eléctricos ou térmicos.
Limites de utilização:
Não convém utilizar se não for para proteger-se contra as intempéries. Antes de vestir esta peça de vestuário, verificar se não se encontra nem suja nem gasta, dado que tal poderia provocar uma redução da sua eficácia. Para uma protecção ideal, usar a peça de vestuário imperativamente fechados e com as calças. Usar fechado. Não. Este vestuário não contém substâncias conhecidas como sendo cancerígenas, nem tóxicas, nem susceptíveis de provocar alergias às pessoas sensíveis. O quadro seguinte constitui um guia para ilustrar o efeito da permeabilidade ao vapor de água, durante o tempo de utilização contínua recomendado para um artigo de vestuário, a diferentes níveis de temperatura ambiente. Duração de utilização contínua máxima recomendada para um conjunto completo constituído por casaco e calças, sem revestimento térmico.

Temperatura no ambiente de trabalho	Classe 1* Ret > 40	Classe 2 20 < Ret ≤ 40	Classe 3 Ret ≤ 20
25°C	60 min	105 min	205 min
20°C	75 min	250 min	-
15°C	100 min	-	-
10°C	240 min	-	-
5°C	-	-	-
" - " = Sem limite de duração de utilização.			

Quadro válido para limitações fisiológicas médias (M = 150W/m2) homem standard, 50% de humidade relativa, velocidade do ar Va = 0,5m/s. Com aberturas para ventilação eficazes e/ou períodos de interrupção, a duração de utilização pode ser prolongada.

(*) Para o vestuário de classe 1 em Ret (resistência à evaporação), o tempo de utilização deve ser limitado em função da temperatura do ambiente de trabalho em conformidade com o quadro acima indicado.

Instruções de armazenamento:
Armazenamento na embalagem original num lugar isento de luz e de humidade. Meio ambiente: O elemento de protecção pode ser colocado no lixo doméstico. O tempo de vida do vestuário depende do seu estado geral após utilização (uso, etc.)..
Instruções de limpeza/manutenção:
Temperatura máxima: 30°C. Manipular com cuidado. Cloro excluído. Ferro de passar e uso de vapor contra-indicados. A limpeza a seco e o uso de solventes para tirar nódoas são proibidos. Não convém utilizar secadores de roupa com tambor rotativo. As condições ambientais, como o frio, o calor, os produtos químicos, a luz solar ou uma má utilização, podem afectar de forma significativa os desempenhos da protecção e a durabilidade esta peça de vestuário. Não utilizar este artigo em caso de deterioração e substitui-lo por um artigo novo..
Desempenho:
Conforme às exigências da directiva europeia 89/686, nomeadamente em termos de ergonomia, de inocuidade, de conforto, de arejamento e de maleabilidade e às normas europeias EN340: 2003, EN343:2003 (3,1*).

Modelo	Referência	Tamanho	NORMAS
KISSI	*KISSIOR* *KISSIBM* *KISSIRO*	**S/M/L/XL/XXL/XXXL**	X Y **EN343:2003** **X** : Resistência à penetração da água (1 a 3) **Y** : Resistência Evaporativa (1 a 3) **(Ver tabela de desempenho)**

NL

REGENKLEDING

conform de essentiële eisen van de richtlijn 89/686/CEE en de algemene eisen van de norm EN340:2003 & EN343:2003

Gebruiksaanwijzingen:
Waterdichte, regenkleding voor een goede bescherming tegen de regen met een beperkte draagtijd vanwege het niet-ademende vermogen van het kledingstuk (Evaporatieweerstand Ret ≥ 40m².Pa/W), zonder gevaar voor chemische, elektrische of thermische risico's.
Gebruiksbeperkingen:
Niet gebruiken als bescherming tegen iets anders dan tegen slechte weersomstandigheden. Alvorens dit kledingstuk aan te trekken, verzeker u ervan dat het vuil noch versleten is, wat zijn doeltreffendheid zou kunnen aantasten. Voor een optimale bescherming moet de jasje altijd dicht en met de broek. Het gesloten dragen. Dit kledingstuk bevat geen substanties gekend als kankerverwekkend, nog giftig, nog allergieën op te wekken bij daartoe gevoelige mensen. De onderstaande tabel is een gids ter illustratie van de weerslag van de doorlaatbaarheid aan waterdamp op de aanbevolen ononderbroken dracht van een kledingstuk onder verschillende omgevingstemperaturen. Aanbevolen maximale ononderbroken dracht voor een volledig pak bestaande uit een jas en een broek zonder thermische voering.

Temperatuur in de werkomgeving	Klasse 1* Ret > 40	Klasse 2 20 < Ret ≤ 40	Klasse 3 Ret ≤ 20
25°C	60 mn	105 mn	205 mn
20°C	75 mn	250 mn	-
15°C	100 mn	-	-
10°C	240 mn	-	-
5°C	-	-	-
" - " = Zonder beperking van duurtijd van dracht			

Tabel geldig voor gemiddelde fysiologische belasting (M = 150W/m²), standaard persoon, bij 50 % relatieve vochtigheid, luchtsnelheid Va = 0,5 m/s. Met doeltreffende verluchtingsopeningen en/of onderbrekingen, kan de duurtijd van dracht verlengd worden. (*) Voor de kledingstukken met een Ret (verdampingsweerstand) klasse 1, dient de duurtijd van dracht beperkt te worden in functie van de temperatuur van de werkomgeving in overeenstemming met bovenstaande tabel.

Instructies voor het opslaan:
In de oorspronkelijke verpakking, in een donkere, droge ruimte bewaren. Milieu: het beschermende onderdeel kan via het huisvuil afgevoerd worden. De levensduur van het kledingstuk is afhankelijk van de staat waarin dit zich bevindt na het gebruik (slijtage, enz.).
Instructies voor reiniging / onderhoud:
Maximumtemperatuur 30°C, voorzichtig behandelen. Bleken is uitgesloten. Niet strijken, behandelingen met stoom zijn verboden. Niet chemisch reinigen, niet ontvlekken met oplosmiddelen. Niet drogen in een trommeldroger. Omgevingsomstandigheden, zoals kou, warmte, chemische producten, zonnelicht of slecht gebruik kunnen grote invloed hebben op de beschermingskwaliteit en de levensduur van dit kledingstuk. Dit artikel weggooien in geval van slijtage en vervangen door een nieuw artikel.
Prestatie:
In overeenstemming met de bepalingen van Richtlijn 89/686/EEG, met name wat betreft ergonomie, onschadelijkheid, comfort, ventilatie en soepelheid en met normen EN340: 2003, EN343:2003 (3,1*).

Model	Referentie	Maat	NORMEN
KISSI	*KISSIOR* *KISSIBM* *KISSIRO*	**S/M/L/XL/XXL/XXXL**	X Y **EN343:2003** **X**: Weerstand tegen het indringen van water (1 tot 3) **Y**: Evaporatieweerstand (1 tot 3) **(zie kwaliteitstabel)**

EL

ΑΔΙΑΒΡΟΧΑ ΕΝΔΥΜΑΤΑ

σύμφωνα με τις βασικές απαιτήσεις της Οδηγίας 89/686/ΕΟΚ και τις γενικές απαιτήσεις του προτύπου EN340:2003 & EN343:2003

Οδηγίες χρήσης:
Αδιάβροχο ρούχο , προστασία από βροχή, περιορισμένης διάρκειας χρήσης λόγω μη ικανότητας αναπνοής του ρούχου (εξατμιστική αντίσταση Ret ≥ 40m².Pa/W), μόνο από ελάσσονες κινδύνους, και σε απουσία χημικών, ηλεκτρικών ή θερμικών κινδύνων.
Όρια χρήσης:
Να χρησιμοποιείται μόνο εντός του πλαισίου χρήσης που ορίζεται στις παρακάτω οδηγίες χρήσης. Πριν φορέσετε το ένδυμα, βεβαιωθείτε ότι δεν είναι ούτε βρώμικο ούτε φθαρμένο, διότι κάτι τέτοιο θα προκαλούσε μείωση της αποτελεσματικότητάς του. Το ένδυμα αυτό δεν περιέχει ουσίες γνωστές ως καρκινογόνες, ή τοξικές, ή άλλοτπες για την πρόκληση αλλεργίας σε ευαίσθητα άτομα. Εάν το υλικό προστασίας έχει υποστεί βλάβη, βάλτε το ένδυμα στα απορρίμματα.
Ο παρακάτω Πίνακας είναι ένας οδηγός που εξηγεί την επίδραση της διαπερατότητας του υδρατμού στη διάρκεια συνεχούς φοράματος που συνιστάται για ένα ένδυμα σε διαφορετικές θερμοκρασίες περιβάλλοντος. Μέγιστη διάρκεια συνεχούς φοράματος συνιστώμενη για ολόκληρη φόρμα που αποτελείται από σακάκι και παντελόνι χωρίς θερμική εσωτερική επένδυση.

Θερμοκρασία περιβάλλοντος εργασίας	Κλάση 1* Ret > 40	Κλάση 2 20 < Ret ≤ 40	Κλάση 3 Ret ≤ 20
25°C	60 min	105 min	205 min
20°C	75 min	250 min	-
15°C	100 min	-	-
10°C	240 min	-	-
5°C	-	-	-
" - " = χωρίς όριο χρόνου φοράματος.			

Ο πίνακας ισχύει για τις μέσες φυσιολογικές τάσεις (M = 150W/m²) για τυπικό άνδρα, σε σχετική υγρασία 50 %, ταχύτητα ανέμου Va = 0,5m/s. Με τα αποτελεσματικά ανοίγματα αερισμού και/ή τις περιόδους διακοπής, η διάρκεια του φορέματος μπορεί να επιμηκυνθεί.

(*) Για τα ρούχα που έχουν Κλάση 1 Ret (Ret = résistance évaporative, αντίσταση στην εξάτμιση), ο χρόνος φορέματος πρέπει να περιορίζεται ανάλογα με τη θερμοκρασία του περιβάλλοντος εργασίας, σύμφωνα με τον παρακείμενο πίνακα.

Οδηγίες αποθήκευσης:
Αποθήκευση στην αρχική συσκευασία μακριά από φως, υγρασία και σε θερμοκρασία περιβάλλοντος.
Περιβάλλον : Το προστατευτικό μπορεί να πεταχτεί στον κάδο οικακών απορριμμάτων.
Ο χρόνος ζωής του ρούχου εξαρτάται από τη γενική του κατάσταση μετά τη χρήση (φθορές, κλπ...).
Οδηγίες καθαρισμού / συντήρησης:
μέγιστη θερμοκρασία 30°C. Απαγορεύεται η χρήση χλωρίνης. Να μην σιδερώνεται, η χρήση ατμού απαγορεύεται. Δεν επιτρέπεται το στεγνό καθάρισμα ούτε το καθάρισμα με διαλυτικά. Να μην χρησιμοποιείται το στεγνωτήριο. Οι περιβαλλοντολογικές συνθήκες, όπως το κρύο, η ζέστη, τα χημικά προϊόντα, ο ήλιος, ή η κακή χρήση, μπορούν να επηρεάσουν σημαντικά την ποιότητα προστασίας και την διάρκεια ζωής αυτού του ενδύματος. Σε περίπτωση φθοράς, αχρηστέψτε το και αγοράστε ένα καινούριο.
Επιδόσεις:
Συμμορφώνεται με τις απαιτήσεις της Ευρωπαϊκής Οδηγίας 89/686, ιδίως σε ό,τι αφορά την εργονομία, την αβλάβεια, την άνεση, τον αερισμό και την ευλυγισία, καθώς και με τα Ευρωπαϊκά πρότυπα EN340: 2003, EN343:2003 (3,1).

Τύπος	Κωδικός	Μέγεθος	ΠΡΟΤΥΠΑ
KISSI	*KISSIOR* *KISSIBM* *KISSIRO*	**S/M/L/XL/XXL/XXXL**	X Y **EN343:2003** **X** : Αντοχή στη διείσδυση νερού (1 έως 3) **Y** : Αντίσταση στην εξάτμιση (1 έως 3) **(Δείτε τον πίνακα αποδόσεων)**

PL

ODZIEZ PRZECIWDESZCZOWA

zgodna z zasadniczymi wymaganiami Dyrektywy 89/686/CEE oraz z wymaganiami ogólnymi norm EN340:2003 & EN343:2003

Instrukcje obsługi:
Odzież przeciwdeszczowa , zapewnia dodatkową ochronę przed deszczem z ograniczonym czasem noszenia ze względu na brak właściwości oddychających (odporność na parowanie Ret ≥ 40m2.Pa/W). Odzież ochronna ochraniająca użytkowników przed skutkami działania zewnętrznych czynników mechanicznych tj. przed mniejszymi czynnikami ryzyka bez zagrożeń czynnikami chemicznymi, elektrycznymi lub termicznymi
Ograniczenia użytkowania:
Nie używać poza zakresem użytkowania określonym w powyższych instrukcjach obsługi. Przed założeniem odzieży sprawdzić, czy nie jest brudna lub zużyta, co może zmniejszyć jej skuteczność. Nosić bluzę i spodnie razem celem zapewnienia większej skuteczności. Nosić zapiętą. Odzież nie zawiera substancji znanych jako kancerogenne czy toksyczne ani mogące wywoływać reakcje alergiczne u wrażliwych osób. Poniższa tabela stanowi przewodnik dla zilustrowania efektu przepuszczalności pary w stosunku do zalecanego ciągłego czasu noszenia ubioru w różnych temperaturach otoczenia. Podaje maksymalny czas zalecanego ciągłego noszenia dla kompletnego kombinezonu składającego się z kurtki i spodni bez ocieplanej podszewki.

Temperatura w środowisku pracy	Klasa 1* Ret > 40	Klasa 2 20 < Ret ≤ 40	Klasa 3 Ret ≤ 20
25°C	60 min	105 min	205 min
20°C	75 min	250 min	-
15°C	100 min	-	-
10°C	240 min	-	-
5°C	-	-	-
" - " = bez ograniczenia czasu stosowania.			

Tabela ma zastosowanie w przypadku przeciętnych uwarunkowań fizjologicznych (M = 150W/m²) standardowy człowiek, przy 50 % wilgotności względnej, prędkość powietrza Va = 0,5m/s. Działające otwory wentylacyjne i/lub stosowanie przerw sprzyjają wydłużeniu czasu stosowania odzieży.

(*) Odzież klasy 1 w zakresie Ret (oddychalności), czas stosowania odzieży powinien być ograniczony w zależności od temperatury w środowisku pracy zgodnie z zamieszczoną obok tabelą.

Instrukcje składowania:
Przechowywać w opakowaniu fabrycznym w temperaturze otoczenia, chronić przed działaniem światła i wilgoci. Środowisko: Element ochronny może zostać wyrzucony do odpadów domowych.
Żywotność odzieży jest zależna od jej stanu ogólnego po użytkowaniu (zniszczenia, itp...).
Instrukcje czyszczenia / konserwacji:
Temperatura maksymalna 30°C, traktować delikatnie. Chlorowanie zabronione. Nie prasować, nie poddawać działaniu pary wodnej. Nie czyścić na sucho. Nie odplamiać przy użyciu rozpuszczalników. Nie suszyć w suszarce z bębnem obrotowym. Warunki środowiskowe takie jak zimno, ciepło, produkty chemiczne, światło słoneczne czy też niewłaściwe użytkowanie, mogą w znaczny sposób wpłynąć na właściwości ochronne i żywotność odzieży. Kiedy odzież ulegnie zużyciu, należy ją wymienić na nową.
Parametry:
Wyrób zgodny z wymaganiami dyrektywy europejskiej 89/686, zwłaszcza w zakresie ergonomii, nieszkodliwości, komfortu, napowietrzania i elastyczności oraz zgodny z normami europejskimi EN340: 2003 i EN343:2003 (3,1*).

Model	Symbol	Rozmiar	NORMY
KISSI	*KISSIOR* *KISSIBM* *KISSIRO*	**S/M/L/XL/XXL/XXXL**	X Y **EN343:2003** **X** : odporność na przenikanie wody (od 1 do 3) **Y** : Oddychalność (od 1 do 3) **(Patrz tabela z wynikami)**

ZH

雨衣

符合欧洲指令89/686/EEC，并符合欧标EN340:2003、EN343:2003

用途说明：

1 级防雨服，良好挡风防雨设计，有限的穿用期内具有不透气性（蒸发性 Ret ≥ 40m².Pa/W）。**系列的保**护服保护表面机械效应使用者防止无化学、无电气或热危险的较小危险。

使用限制：

不要在上述应用场合之外使用。穿此服装前，请检查确保无脏污无磨损，否则便会降低其有效性能。请将上衣和裤子同时穿着，以确保能实现其最大功效。封闭式穿着，此服装不含任何致癌物、有毒物，也不含任何可使易过敏人群产生过敏反应的物质。下表展示的是对用在不同环境温度下的服装，根据其对水蒸气的渗透性所建议的连续穿着时间指南。此处建议的最长连续穿着时间适用于整套连体服，包含上衣和裤子，但不包括内部保温层。

工作环境温度	1 级* Ret > 40	2 级* 20 < Ret ≤ 40	3 级* Ret ≤ 20
25°C	60 分钟	105 分钟	205 分钟
20°C	75 分钟	250 分钟	-
15°C	100 分钟	-	-
10°C	240 分钟	-	-
5°C	-	-	-
"-"= 无穿着时间限制			

该表在标准人类平均生理限值 (M = 150W/m²)，相对湿度 50%、空气流速 0.5m/s的条件下有效。在有效的通风和/或有工作间歇条件下，穿着时间可适当延长。

（*）对于Ret（防蒸发性能）1 级的服装，穿着时间须在该表所示基础上，受限于实际工作环境温度。

保存说明：

将服装置于原始包装中，避光防潮密温保存。

环境：防护成份可扔入家庭垃圾。

服装的使用寿命与其使用后的总体状态（磨损等）有关。

洗涤维护：

最高洗涤温度 30°C，洗涤时要小心仔细。

不得进行氯化漂白，也不得熨烫。禁止用蒸汽处理。不要干洗或用溶剂洗。不能用滚筒用干机甩干。像过冷、过热、化学品、阳光等环境因素或使用不当，都可能会对服装的防护性能和使用寿命产生很大影响。服装若损坏，应直接丢弃，更换一件新服装。

产品性能：

符合 89/686 欧洲指令要求（特别是在人体工学、无毒无害、舒适方便、空气流通和柔顺性能方面）及 欧标EN340: 2003、EN343:2003 (3,1*)。

产品型号	产品代码	尺寸	标准
KISSI	*KISSIOR* *KISSIBM* *KISSIRO*	**S/M/L/XL/XXL/XXXL**	X Y **EN343:2003** **X :** 防水穿透度（**1 至 3**） **Y :** 防蒸发性能（**1 至 3**） **（见性能表）**

CS

ODĚV DO DEŠTĚ

v souladu s hlavními požadavky směrnice 89/686/EHS a s obecnými požadavky normy:2003 & EN343:2003

Návod k použití:

Ochranné oděvy uživatele chrání pouze proti menším rizikům povrchových mechanických účinků, jsou bezpečné pro rizika chemického, elektrického či tepelného ohrožení.

Omezení použití:

Nepoužívejte k jiným účelům, než jak je uvedeno v návodu k použití výše. Před oblečením tohoto oděvu zkontrolujte, zda není špinavý či obnošený, což by vedlo ke snížení jeho účinnosti. Tento oděv neobsahuje známé látky způsobující rakovinu, jedovaté látky ani látky, které by mohly citlivým osobám způsobit alergie. Pokud je ochranný oděv poškozen, vyhoďte jej. Následující tabulka představuje průvodce pro ilustraci účinku propustnosti vodní páry na doporučenou dobu nepřetržitého nošení oděvního výrobku při různých teplotách okolí. Maximální doporučená doba nošení pro úplnou kombinézu složenou z vesty a kalhot bez tepelné podšívky.

Teplota pracovního prostředí	Třída 1* Ret > 40	Třída 2 20 < Ret ≤ 40	Třída 3 Ret ≤ 20
25°C	60 min.	105 min.	205 min.
20°C	75 min.	250 min.	-
15°C	100 min.	-	-
10°C	240 min.	-	-
5°C	-	-	-
" - " = bez omezení doby nošení.			

Tabulka je platná pro průměrná fyziologická omezení (M = 150 W/m²) standardního člověka při relativní vlhkosti 50 %, rychlosti vzduchu Va = 0,5 m/s. Při použití účinných větracích otvorů a/nebo při přerušovaném nošení může být doba nošení prodloužena.

(*) Pro oděvy mající v Ret (prodyšnost látky pro páru) třídu 1 musí být doba nošení omezená podle teploty pracovního prostředí podle přiložené tabulky.

Pokyny pro skladování:

Skladujte v původním balení chráněném před světlem a vlhkostí a při teplotě okolí. Životní prostředí: Ochranný prvek lze vyhodit do domovního odpadu. Životnost oděvu závisí na jeho všeobecném stavu po použití (opotřebení atd…).

Pokyny pro čištění / údržbu:

maximální teplota 30 °C, šetrné praní. Chlorování vyloučeno. Nežehlete. Ošetření párou je zakázáno. Neprovádějte čištění nasucho, skvrny neodstraňujte pomocí rozpouštědel. Nesušte v sušičce s rotačním bubnem. Podmínky prostředí, jako například chlad, teplo, chemikálie, sluneční světlo nebo nesprávné používání mohou významným způsobem ovlivnit ochranné funkce a životnost tohoto oděvu. V případě poškození nelze tento oděv opravovat, vyhoďte jej do odpadu a nahraďte jej novým výrobkem.

Vlastnosti:

Splňuje požadavky evropské směrnice 89/686, zejména pokud jde o střihové řešení, neškodnost, pohodlí, prodyšnost a měkkost, a evropských norem EN340: 2003 a EN343:2003 (3,1*)

Model	Reference	Velikost	NORMY
KISSI	*KISSIOR* *KISSIBM* *KISSIRO*	**S/M/L/XL/XXL/XXXL**	X Y **EN343:2003** **X :** Odolnost proti prostupu vody **(1 až 3)** **Y:** Odolnost proti prostupu páry **(1 až 3)** **(viz tabulka vlastností)**

RO

IMBRACAMINTE DE PLOAIE

conforme cu exigențele esențiale ale Directivei 89/686/CEE şi cu exigențele generale ale standardelor EN340:2003 & EN343:2003

Instrucțiuni de utilizare:

Articol de îmbrăcăminte de ploaie , prevăzută pentru o bună protecție împotriva ploii, cu o durată de purtare limitată, dată fiind irespirabilitatea articolului de îmbrăcăminte (rezistență evaporativă Ret ≥ 40m².Pa/W), excluzând riscurile chimice, electrice sau termice.

Limite de utilizare:

A nu se utiliza în afara domeniului de utilizare definit în instrucțiunile de utilizare de mai sus. Înainte de a îmbrăca acest articol de îmbrăcăminte, asiguraţi-vă că nu este nici murdar, nici uzat, deoarece acest lucru ar duce la o scădere a eficacităţii lui. Acest articol de îmbrăcăminte nu conține substanțe cunoscute a fi cancerigene, toxice sau susceptibile de a provoca alergii persoanelor sensibile. Dacă materialul de protecție este deteriorat, aruncaţi articolul de îmbrăcăminte la gunoi. Tabelul următor este un ghid pentru ilustrarea efectului permeabilităţii la vaporii de apă pe durata de purtare continuă recomandată a unui articol de îmbrăcăminte la diferite temperaturi ambientale. Durata de purtare continuă maximă recomandată pentru un combinezon complet compus dintr-o haină şi un pantalon fără dublură termică.

Temperatura mediului de lucru	Clasa 1* Ret > 40	Clasa 2 20 < Ret ≤ 40	Clasa 3 Ret ≤ 20
25°C	60 min	105 min	205 min
20°C	75 min	250 min	-
15°C	100 min	-	-
10°C	240 min	-	-
5°C	-	-	-
" - " = fără limită a duratei de purtare.			

Tabel valabil pentru constrângeri fiziologice medii (M = 150W/m²) om standard, la umiditate relativă de 50 %, viteza aerului Va = 0,5m/s. Cu deschideri eficiente pentru aerisire şi/sau perioade de întrerupere, durata de purtare poate fi prelungită.

(*) Pentru îmbrăcămintea care are o clasă 1 în Ret (rezistență evaporativă), durata de purtare trebuie să fie limitată în funcție de temperatura mediului de lucru, conform tabelului alăturat.

Instrucțiuni de stocare:

Stocare în ambalajul original, la adăpost de lumină şi umiditate şi la temperatura ambientală. Mediu înconjurător: elementul de protecție poate fi aruncat la gunoiul menajer. Durata de viaţă a articolului de îmbrăcăminte depinde de starea sa generală după utilizare (uzuri etc. ...).

Instrucțiuni de curățare/întreținere:

Temperatura de spălare: maximum 30°C, a se trata cu grijă. Este exclusă tratarea cu clor. A nu se călca cu fierul de călcat. Sunt interzise tratamentele cu abur. A nu se curăța uscat, a nu se scoate petele folosind solvenţi. A nu se usca în uscător de rufe cu tambur rotativ. Condițiile de mediu, precum frigul, căldura, produsele chimice, lumina soarelui sau utilizarea necorespunzătoare pot afecta în mod semnificativ performanțele protecției şi durata de viaţă a acestui articol de îmbrăcăminte. În cazul deteriorării, acest articol nu poate fi supus reparaţiei; el trebuie dat la rebut şi înlocuit cu un articol nou.

Performanțe:

Conforme cu exigențele directivei europene 89/686, în special cu privire la ergonomie, inocuitate, confort, aerisire şi supleţe, şi cu standardele europene: EN340: 2003 şi EN343:2003 (3,1*).

Model	Referință	Mărime	STANDARDE
KISSI	*KISSIOR* *KISSIBM* *KISSIRO*	**S/M/L/XL/XXL/XXXL**	X Y **EN343:2003** **X :** Rezistență la penetrarea apei (1 la 3) **Y:** Rezistență evaporativă (1 la 3) **(A se vedea tabelul de performanțe)**

HU

SOROLHATÓ ESŐRUHÁZAT

megfelel a 89/686/EGK irányelv alapvető követelményeinek és az EN340:2003, valamint az EN340:2003 & EN343:2003

Használati útmutató:

1 osztályba sorolható esőruházat, szélálló fazonú megfelelő védelmet nyújt az eső ellen korlátozott ideig, mivel a ruházat nem lélegzik (párolgási ellenállás, Ret ≥ 40m².Pa/W), és kizárólag kis kockázatok ellen nyújt védelmet használójának, amennyiben vegyi, elektromos és termikus kockázat nem áll fenn.

Használati korlátok:

A fent megjelölt útmutatóban foglaltakon kívül nem használható. A ruházat felvétele előtt ellenőrizni kell, hogy az ne legyen sem piszkos, sem elhasználódott, melyek csökkenthetik a ruházat által biztosított védelmi szintet. Győződjön meg, hogy a fényvisszaverő szürke csík a ruházat külső részén helyezkedik el, zárja össze, oly módon, hogy az folyamatos legyen. Semmilyen kiegészítő nem viselhető, mely csökkentheti a látható felületet. A ruházat nem tartalmaz olyan összetevőt, mely rákos, toxikus hatású lenne, vagy allergiás tüneteket váltana ki arra érzékeny embereknél. Amennyiben a védőanyag megsérül, a ruházatot le kell selejtezni.

Az alábbi táblázat segítséget nyújt a ruházati cikk vízhatlanságának bemutatására a vízgőzzel szemben ajánlott, folyamatos viselési idő és különböző környezeti hőmérsékletek mellett. Ajánlott maximum folyamatos viselési idő komplett együttes esetén, mely kabátból és hőtartó bélés nélküli nadrágból áll.

Munkakörnyezet hőmérséklete	1. osztály* Ret > 40	2. osztály 20 < Ret ≤ 40	3. osztály Ret ≤ 20
25°C	60 perc	105 perc	205 perc
20°C	75 perc	250 perc	-
15°C	100 perc	-	-
10°C	240 perc	-	-
5°C	-	-	-
" - " = viselési korlát nélkül.			

Érvényes táblázat közepes fiziológiai állapothoz (M = 150W/m²) átlagos ember, 50%-os relatív nedvességtartalom, légmozgás Va = 0,5m/s. Hatékonyan szellőző nyílásokkal és/vagy megszakításokkal a viselési idő meghosszabbítható.

(*) Az 1. osztályú ruházatok viselési idejét párolgási ellenállás (Ret) szempontjából a munkakörnyezet hőmérséklete szabályozza a táblázatnak megfeleően.

Tárolási útmutató :

Tárolás eredeti csomagolásban fénytől és nedvességtől mentes helyen, környezeti hőmérsékleten. Környezet : a védőruházat háztartási szemétbe dobható. A ruházat élettartama a használatot követő általános állapottól függ (elhasználódás, stb).

Tisztítási / karbantartási útmutató :

mosási hőmérséklet maximum 30°C-on, kímélő kezelés. Klórozni tilos. Vasalni tilos. Gőzölni tilos. Száraz tisztítás, oldószeres folteltávolítás nem engedett. Forgódobos szárítógépben nem szárítható. A hőtartó képesség mosást követően csökkenhet. A környezeti feltételek, úgy mint a hideg, a meleg, a vegyszerek, a napfény vagy a helytelen használat jelentősen kihathatnak a ruházat által biztosított védelmi szintekre, valamint az élettartamára. Elhasználódás esetén a termék kidobandó, újjal való helyettesítése szükséges.

Védelmi szintek :

Megfelel a 89/686 európai irányelv követelményeinek, különösen az ergonómia, az ártalmatlanság, a kényelem, a szellőzés és a rugalmasság tekintetében, és a EN340:2003 az EN343:2003 (3,1*)

Modell	Cikkszám	Méret	SZABVÁNY
KISSI	*KISSIOR* *KISSIBM* *KISSIRO*	**S/M/L/XL/XXL/XXXL**	X Y **EN343:2003** **X** : Vízáteresztéssel szembeni ellenállás (1-től 3-ig) **Y** : Párolgási ellenállás (1-től 3-ig) **(Lásd teljesítmény táblázat)**

HR

ODJEĆA ZA KIŠU

Odgovaraju zahtjevima Direktive 89/686/CEE I općim zahtjevima norme EN340:2003 & EN343:2003

Upute za upotrebu :

Odjeća za kišu , pruža zaštitu od vjetra i od kiše kod ograničenog nošenja s obzirom da odjevni predmet nije prozračan te ne omogućuje koži disanje (evaporativna otpornost Ret ≥ 40m2.Pa/W), samo protiv manjih rizika, bez rizika kemijskih, električnih ili termičkih opasnosti.

Ograničenja kod korištenja

Ne koristite izvan svog područja upotrebe definiranog u uputama. Prije oblačenja ove odjeće provjerite nije li prljava ili korištena, jer se time smanjuje njena djelotvornost. Ovaj predmet ne sadrži tvari koje su poznate kao kancerogene, ili toksične, ili podložne izazivanju alergija kod osjetljivih osoba. Ako je zaštitni materijal oštećen odložite i nemojte nositi zaštitnu odjeću. Ova tabela služi kao ilustracijski vodič o učinku nepropusnosti na vodenu paru i na trajanje tijekom stalnog nošenja odjeće prema vrsti odjeće i različitim temperaturnim razlikama. Preporučeno trajanje besprekidnog nošenja odjeće - komplet kombinezon, jakna i hlače bez termičke podstave.

Temperatura radnog okruženja	Klasa 1* Ret > 40	Klasa 2 20 < Ret ≤ 40	Klasa 3 Ret ≤ 20
25°C	60 min	105 min	205 min
20°C	75 min	250 min	-
15°C	100 min	-	-
10°C	240 min	-	-
5°C	-	-	-
" - " = bez ograničenja trajanja nošenja			

Važeća tabela za prosječne fiziološke granice (M = 150W/m²) standardni muškarac, 50 % relativne vlage, brzina zraka Va = 0,5m/s. Sa djelotvornim otvorima za ventilaciju ili razdobljem prekida nošenja odjeće - trajanje nošenja se može i produžiti.

(*) Za odjeću klase 1 Ret (otpornost na isparavanje), trajanje nošenja odjeće mora se ograničiti u skladu sa temperaturom radnog okruženja u skladu sa iznosima u tabeli.

Upute za čuvanje i skladištenje:

Štitnike čuvajte u originalnoj ambalaži, daleko od sunčeve svjetlosti, vlage, na sobnoj temperaturi.

Okoliš : Ovi štitnike mogu se baciti u otpad zajedno sa otpacima iz kućanstva.

Životni vijek odjeće ovisi o njenoj upotrebi i općem stanju nakon svake upotrebe (istrošenost, itd...).

Upute za čišćenje i održavanje:

Maksimalna temperatura 30°C. Kloriranje isključeno. Ne glačati, zabranjena obrada parom. Ne čistiti suhim metodama, ne skidati mrlje otapalima. Performanse termoizolacije mogu se smanjiti nakon čišćenja. Uvjeti u okolišu, poput hladnoće, vrućine, kemikalija, sunčeve svjetlosti, ili kod neispravne upotrebe, može doći do značajnog smanjenja zaštitne funkcije tijekom upotrebe topla odjeća. Ukoliko su oštećeni, štitnike bacite i zamijenite ih novima.

Performanse:

Odgovara zahtjevima europskih smjernica 89/686, posebno što se tiče ergonomije, neškodljivosti udobnosti, prozračnosti, mekoće i europskim normama EN340: 2003 et EN343:2003 (3,1*).

Model:	Referenca:	Veličina :	NORME
KISSI	*KISSIOR* *KISSIBM* *KISSIRO*	**S/M/L/XL/XXL/XXXL**	X Y **EN343:2003** **X :** Otpornost na prodiranje vode **(1 do 3)** **Y :** Otpornost na isparavanje **(1 do 3)** **(Vidi tabelu performansi)**

SV

REGNKLÄDER

Uppfyller huvudkraven i direktiv 89/686/EEG och allmänna kraven i standard EN340:2003 & EN343:2003

Användning:

Regnkläder, för ett gott skydd mot regn med begränsad användning på grund av plaggets täthet (ångmotstånd, Ret ≥ 40m².Pa/W). Skyddskläderna ger användarna endast begränsat skydd och inte skydd mot förhållanden som medför kemisk, elektrisk eller termisk fara.

Begränsningar:

Endast för avsett användningsområde enligt instruktionerna ovan. Kontrollera före användning att plagget inte är slitet eller smutsigt för att undvika försämrat skydd. Plagget innehåller inga ämnen som klassas som cancerframkallande, giftiga eller allergiframkallande för känsliga personer. Om skyddsmaterialet är skadat, måste plagget kastas.

Följande tabell är en guide som visar effekten av vattenångsmotstånd på rekommenderad tid för oavbrutet bärande av plagget vid olika omgivningstemperaturer. Rekommenderad maximal tid av oavbrutet bärande för en komplett dräkt bestående av jacka och byxor utan termiskt foder.

Temperatur på arbetsmiljön	Klass 1* Ret > 40	Klass 2 20 < Ret ≤ 40	Klass 3 Ret ≤ 20
25°C	60 min	105 min	205 min
20°C	75 min	250 min	-
15°C	100 min	-	-
10°C	240 min	-	-
5°C	-	-	-
" - " = Utan begränsning av användningstiden.			

Tabell gällande medel fysiologiska ansträngningar (M = 150W/kvm) standard man, med 50 % relativ fuktighet, lufthastighet 0,5m/s. Med effektiva ventilationsöppningar och/eller avbrytningar, kan användningstiden förlängas.

(*) För plaggen med klass 1 i Ret (ångmotstånd), måste användningstid begränsas beroende på temperaturen på arbetsmiljön i enlighet med tabellen bredvid.

Förvaring:

Förvaras i originalförpackning i rumstemperatur och skyddade mot ljus och fukt. Miljö: Skyddet kan kastas i hushållssopor.

Plaggets livslängd beror på det allmänna skicket efter användning (slitage, osv.).

Rengöring och skötsel:

Max tvättemperatur 30°C, behandlas med omsorg. Får ej klorblekas. Får ej strykas. Ångbehandling är inte tillåten. Får ej torrtvättas eller rengöras med lösningsmedel. Får ej torkas i torktumlare. Miljöförhållandena, såsom vatten, frost, värme, kemikalier, solljus, eller en dålig användning kan påverka plaggets skyddsprestanda och livslängd. Om denna produkt inte är i toppskick, måste den kastas och ersättas med en ny produkt. Den kan inte lagas.

Prestanda:

Uppfyller kraven i det europeiska direktivet 89/686, angående ergonomi, säkerhet, bekvämlighet, ventilation och mjukhet samt europeiska standarderna EN340: 2003 och EN343:2003 (3,1*)

Modell	Referens	Storlek	STANDARDER
KISSI	*KISSIOR* *KISSIBM* *KISSIRO*	**S/M/L/XL/XXL/XXXL**	X Y **EN343:2003** **X**: Avdunstningsmotstånd (1 till 3) **Y**: vattenånggenomgångsmotstånd (1 till 3) **(Se prestandatabell)**

DA

REGNTØJ

i overensstemmelse med de vigtigste krav i Direktiv 89/686/CEE og de generelle krav i norm EN340:2003 & EN343:2003

Brugsanvisninger:

Regntøj , for god beskyttelse mod regn med begrænset brugstid på grund af beklædningens manglende åndbarhed (åndbarhedsmodstand, Ret ≥ 40m².Pa/W), beskytter kun brugerne af overflademekaniske effekter mod mindre farer, uden fare for kemiske, elektriske eller varmerisici.

Anvendelsesbegrænsninger:

Må ikke anvendes uden for det anvendelsesområde, der er defineret i ovennævnte brugsanvisninger. Før beklædningen tages på, skal det sikres, at den ikke er snavset eller slidt, hvilket vil medføre en mindsket effektivitet.Beklædningen indeholder ikke substanser der er kendt som kræftfremkaldende, giftige eller som vil kunne fremkalde allergiske reaktioner hos følsomme personer. Hvis beskyttelsesmaterialet er beskadiget, skal beklædningen kasseres.

Efterfølgende tabel er en rettesnor, der viser uigennemtrængeligheden for vanddamp i den tid, beklædningen anbefales båret ved forskellige omgivende temperaturer. Den anbefalede maksimale tid iklædningstid for et helt overallsæt bestående af jakke og bukser uden termisk foring.

Arbejdsmiljøte mperatur	Klasse 1* Ret > 40	Klasse 2 20 < Ret ≤ 40	Klasse 3 Ret ≤ 20
25°C	60 min	105 min	205 min
20°C	> 75 min	> 250 min	-
15°C	100 min	-	-
10°C	240 min	-	-
5°C	-	-	-
" - " = uden begrænsning i bærevarighed.			

Tabellen gælder for middelfysiske belastninger (M = 150 W/m2), standardmand, ved 50% relativ fugtighed, lufthastighed Va = 0,5 m/s. Med effektive ventilationsåbninger og/eller afbrydelsesperioder kan bærevarigheden forlænges.

(*) For beklædninger i klasse 1 i Ret (fordampningsmodstand) kan bærevarigheden begrænses i forhold til temperaturen i arbejdsmiljøet i henhold til modstående tabel.

Opbevaringsinstrukser:

Opbevares i originalemballagen borte fra lys og fugt og i omgivende temperatur. Miljø: Beskyttelseselementet kan bortskaffes sammen med husholdningsaffald. Beklædningens levetid afhænger af dens generelle tilstand efter anvendelse (slid, osv...)

Rengørings/vedligeholdelsesinstrukser :

Maksimal vasketemperatur 30°C, behandles med omhu. Klorbehandling må ikke anvendes. Må ikke stryges. Dampbehandling ikke tilladt. Må ikke renses, må ikke pletrenses med opløsningsmidler. Må ikke tørres i tørretumbler. De miljømæssige forhold som kulde, varme, kemiske produkter, sollys eller forkert anvendelse kan have stor betydning på beskyttelsens effektivitet og levetid af beklædningen. I tilfælde af ødelæggelse, kan artiklen ikke sendes til reparation, men skal kasseres og erstattes af en ny artikel.

Ydelse:

I overensstemmelse med kravene i europadirektiv 89/686, især hvad angår ergonomi, uskadelighed, komfort, ventilering og blødhed, og europanormerne EN340:2003 og EN343:2003 (3,1*).

Model	Reference	Størrelse	NORMER
KISSI	*KISSIOR* *KISSIBM* *KISSIRO*	**S/M/L/XL/XXL/XXXL**	X Y **EN343:2003** **X :** Modstand mod vandgennemtrængen (1 til 3) **Y :** Fordampningsmodstand (1 til 3) **(Se ydelsestabel)**

FI

SADEVAATE

täyttää direktiivin 89/686/EY oleelliset ja standardien EN340:2003 & EN343:2003

Käyttö:

Sadevaate, takki suojaa hyvin sateelta, vaatteen hengittämättömyyden vuoksi käyttöaika rajoitettu (haihtumisvastus Ret ≥ 40m².Pa/W), suojaa käyttäjäänsä ainoastaan mekaanisilta pintavaikutuksilta ja vähäisiltä vaaroilta ilman kemiallista, sähköistä tai kuumuudesta aiheutuvaa vaaraa.

Käyttörajoitukset:

Älä käytä yllä annetuista ohjeista poikkeavalla tavalla. Likaisuus ja kuluminen saattavat heikentää vaatteen näkyvyysominaisuuksia. Vaatteessa ei ole käytetty myrkyllisiä tai syöpää tai herkille henkilöille allergioita aiheuttaviksi tunnettuja aineita. Jos suojamateriaali on vaurioitunut, poista vaate käytöstä.

Alla olevasta taulukosta ilmenee vaatteen suositeltavaan maksimikäyttöaikaan suhteutettu vesihöyryn läpäisykyky erilaisissa käyttölämpötiloissa. Suositeltava maksimikäyttöaika lämpövuorittomalle liivi- ja housuosasta koostuvalle vaateyhdistelmälle.

Käyttörajoitukset:

Ennen vaatteen käyttämistä sinun on tarkistettava, että vaate ei ole likainen tai kulunut, sillä se saattaa heikentää vaatteen ominaisuuksia. Dit kledingstuk bevat geen stoffen die bekend staan als kankerverwekkend, giftig of de neiging hebben allergieën op te wekken bij mensen die daar gevoelig voor zijn. Seuraava taulukko on ohje vesihöyryn läpäisevyyden vaikutuksen kuvaamiseksi vaatetustarvikkeen suositellulla jatkuvalla pitoajalla eri ympäristölämpötiloissa. Suositeltu jatkuva enimmäispitoaika takista ja housuista ilman lämpövuorta koostuvalle täydelle suojapuvulle.

Työympäristön	Luokka 1*	Luokka 2	Luokka 3
25°C	60 min	105 min	205 min
20°C	75 min	250 min	-
15°C	100 min	-	-
10°C	240 min	-	-
5°C	-	-	-
" - " = sans limite de durée de port.			

Taulukko viittaa vakioihmisen keskitehoiseen fyysiseen kuormitukseen (M = 150W/m²), kun suhteellinen kosteus on 50 % ja ilman nopeus Va = 0,5 m/s. Käyttöaikaa voidaan pidentää, jos käytössä ovat tehokkaat tuuletusaukot ja/tai jos toiminta voidaan välillä keskeyttää.

(*) Haihtumisen vastustuskyvyltään Luokkaan 1 (Ret) kuuluvilla vaatteilla käyttöaikaa on rajoitettava työympäristön lämpötilasta riippuen seuraavan taulukon mukaisesti.

Varastointi:

Varastointi alkuperäispakkauksessa valolta, kosteudelta ja äärilämpötiloilta suojattuna. Ympäristö: Suojauselementin voi hävittää talousjätteiden mukana. Vaatteen käyttöikä riippuu sen yleiskunnosta käytön jälkeen (kulumat yms.).

Puhdistus ja hoito:

Pesulämpötila maks. 30 °C, käsiteltävä hellävaroen. Kloorivalkaisu kielletty. Silitys kielletty. Höyryksisittelyt kielletty. Kemiallinen pesu ja tahrojen poisto liuottimilla kielletty. Rumpukuivaus kielletty. Ympäristöolot, esim. kylmyys, kuumuus, kemikaalit, auringonvalo tai vaativa käyttö saattavat merkittävästi vaikuttaa vaatteen suojaustehoon ja käyttöikään. Huonokuntoista vaatetta ei voi korjata vaan se on hävitettävä ja sen tilalle on hankittava uusi.

Ominaisuudet:

Täyttää direktiivin 89/686/EY vaatimukset, erityisesti ergonomian, vaarattomuuden, mukavuuden, ilmanvaihdon ja pehmeyden osalta, sekä standardien EN340: 2003 ja EN343:2003 (3,1*).

Malli	Tuotenro	Koot	NORMIT
KISSI	*KISSIOR* *KISSIBM* *KISSIRO*	**S/M/L/XL/XXL/XXXL**	X Y **EN343:2003** **X** : Veden tunkeutumisen vastustuskyky (1-3) **Y**: Haihtumisen vastustuskyky (1-3) **(Katso ominaisuustaulukko)**

SK

OBLEČENIE DO DAŽĎA

spĺňa základné požiadavky smernice 89/686/EHS
a všeobecné požiadavky normy EN340:2003 & EN343:2003

Návod na použitie:
Nepremokavý odev , chráni pred vetrom a zabezpečuje dobrú ochranu pred dažďom počas obmedzenej doby používania, vzhľadom k nepriedušnosti odevu (vyparovacia odolnosť, Zach.≥ 40m².Pa/W). Ochranné odevy ktoré chránia užívateľov prístrojov na povrchové mechanické úpravy iba pred malými rizikami, nie pred chemickými, elektrickými a tepelnými rizikami.
Obmedzenia pri používaní:
Tento odev nepoužívajte na iné účely ako na účely uvedené vyššie v návode na použitie. Skôr ako si odev oblečiete, skontrolujte, či nie je špinavý alebo opotrebovaný, pretože by sa mohla znížiť jeho účinnosť. Tento odev neobsahuje látky, ktoré sa považujú za karcinogénne, toxické ani také, ktoré by mohli spôsobiť alergie citlivým osobám. V prípade, že je táto ochranná pomôcka poškodená, odev zlikvidujte.
V nasledujúcej tabuľke je uvedený účinok priepustnosti vodnej pary počas odporúčanej doby nepretržitého používania pre jednotlivé odevy pri jednotlivých teplotách prostredia. Maximálna doba nepretržitého používania celej kombinézy zloženej z kabáta a nohavíc bez tepelnej podšívky.

Teplota pracovného prostredia	Trieda 1* Zadržiavanie > 40	Trieda 2 20 < zadržiavanie ≤	Trieda 3 Zadržiavanie ≤ 20	
25°C	60 min	105 min	205 min	Táto tabuľka platí pre priemerné fyziologické obmedzenia (M = 150 W/m²) bežného človeka pri relatívne vlhkosti 50 % a rýchlosti vzduchu Va = 0,5 m/s. Vďaka efektívnym vetracím otvorom a/alebo prestávkam je možné predĺžiť dobu používania. (*) Pri odevoch, ktoré patria do triedy 1 pokiaľ ide o zadržiavanie (odolnosť pri vyparovaní), je potrebné obmedziť dobu používania v závislosti od teploty pracovného prostredia v súlade s tabuľkou oproti.
20°C	75 min	250 min	-	
15°C	100 min	-	-	
10°C	240 min	-	-	
5°C	-	-	-	
„ –" = bez obmedzenia doby používania.				

Pokyny týkajúce sa uskladňovania:
Výrobok uskladňujte v pôvodnom obale na tmavom a suchom mieste a pri izbovej teplote. Životné prostredie: Ochranný odev sa môže likvidovať spolu s domovým odpadom. Životnosť odevu závisí od jeho všeobecného stavu po použití (opotrebovanie, ať.).
Pokyny týkajúce sa čistenia/údržby:
Maximálna teplota prania 30°C, s výrobkom zaobchádzajte opatrne. Chlórovanie je zakázané. Výrobok sa nesmie žehliť. Čistenie parou je zakázané. Výrobok nečistite chemicky ani nepoužívajte rozpúšťadlá na odstraňovanie nečistôt. Výrobok nesušte v bubnovej otáčacej sušičke bielizne. Environmentálne podmienky, ako napríklad chlad, teplo, chemické výrobky, slnečné žiarenie alebo nesprávne používanie, môžu do značnej miery ovplyvniť účinnosť ochrany a životnosť tohto odevu. V prípade poškodenia sa tento výrobok nesmie opravovať, musí sa zlikvidovať a nahradiť novým výrobkom.
Výkonnosti:
V súlade s požiadavkami európskej smernice 89/686, najmä pokiaľ ide o ergonómiu, neškodnosť, pohodlie, vzdušnosť a ohybnosť, a s európskymi normami EN340: 2003 a EN343:2003 (3,1*).

Model	Referenčné číslo	Veľkosť	NORMY
KISSI	*KISSIOR* *KISSIBM* *KISSIRO*	**S/M/L/XL/XXL/XXXL**	X Y **EN343:2003** **X**: Odolnosť voči prepúšťaniu vody (1 až 3) **Y**: Odolnosť voči odparovaniu (1 až 3) **(Pozri tabuľku výkonnosti)**

ET

VIHMARÕIVAS

vastab direktiivi 89/686/EMÜ põhinõuetele
ja standardite EN340:2003 & EN343:2003

Kasutusjuhised:
Jakk on efektiivselt vihma eest kaitsev vihmarõivas, mille kandmise kestus on piiratud, kuna selle materjal on mittehingav (hingavus, Ret ≥ 40m².Pa/W). kaitseriietus on mõeldud kasutajaile ning vaid väiksemate pindmiste ohtude puhul, juhul kui puuduvad keemilised, elektrilised või termilised ohud.
Kasutuspiirangud:
Mitte kasutada väljaspool käesolevas juhendis määratletud kasutusala. Enne rõiva selgapanekut veenduge, et see poleks määrdunud ega kulunud – vastasel juhul väheneb selle efektiivsus. Rõivas ei sisalda teadaolevalt kantserogeenseid, mürgiseid ega tundlikel isikutel allergiaid põhjustada võivaid aineid. Kui rõivas on viga saanud, tuleb see kõrvaldada (ära visata). Järgnev tabel annab ülevaate veeaurukindlusest rõiva soovitusliku pideva kasutamise kestel erinevatel kasutuskoha temperatuuridel. Termovoodrita jakist ja pükstest koosneva täiskomplekti soovituslik maksimaalne pideva kasutamise kestus.

Töökoha temperatuur	Klass 1* RET > 40	Klaas 2 20 < RET ≤ 40	Klass 3 RET ≤ 20	
25°C	60 min	105 min	205 min	Tabelis toodud väärtused kehtivad keskmiste füüsiliste näitajatega (M = 150W/m²) mehe korral, kui õhuniiskus on 50 % ja tuule kiirus Va = 0,5m/s. Tõhusa ventilatsiooni ja/või tööseisakute korral võib kasutamise kestust pikendada. (*) RET (hingavus) klassi 1 kuuluvate rõivaste kasutamiskestust tuleb piirata vastavale käesolevas tabelis äratoodud kasutuskoha temperatuurile.
20°C	75 min	250 min	-	
15°C	100 min	-	-	
10°C	240 min	-	-	
5°C	-	-	-	
" - " = piiramatu kasutamiskestus.				

Hoiujuhised:
Säilitada originaalpakendis, valguse ja niiskuse eest kaitstuna ja toatemperatuuril. Loodushoid: Kaitsevahendit ei tohi kõrvaldada koos majapidamisjäätmetega. Rõiva kestus sõltub selle seisukorrast pärast kasutamist (kulumine jne.).
Puhastus/hooldusjuhised:
Pesutemperatuur maksimaalselt 30°C, käsitseda ettevaatlikult. Valgendamine keelatud. Mitte triikida. Keelatud auruga töötlemine. Keelatud on kuivpuhastus ja plekieemaldus lahustitega. Mitte kuivatada pöörleva trumliga kuivatis. Välised faktorid nagu vesi, külm, kuum, kemikaalid, päikesevalgus, samuti vale kasutamine võivad rõiva kaitseomadusi ja eluiga märkimisväärselt mõjutada. Katkimineku korra ei tohi toodet parandada – see tuleb kõrvaldada ja uuega asendada.
Omadused:
Vastab Euroopa direktiivi 89/686 nõuetele, ennekõike ergonoomiat, kahjutust, mugavust, õhutust ja pehmust puudutavates punktides, ning standarditele EN340:2003 ja EN343:2003 (3,1*).

Mudel	Viitenr.	Suurus	NORMATIIVID
KISSI	*KISSIOR* *KISSIBM* *KISSIRO*	**S/M/L/XL/XXL/XXXL**	X Y **EN343:2003** **X :** Veekindlus (1 kuni 3) **Y :** Hingavus (1 kuni 3) **(vt. toimivustabel)**

SI

OBLAČILA ZA DEŽ

Ustrezajo zahtevam Direktive 89/686/CEE
in splošnim zahtevam norme EN340:2003 & EN343:2003

Navodila za uporabo :
Oblačila za dež, kroj vetrovke je predviden za dobro zaščito pred dežjem, o omejenim rokom uporabe glede na to da je oblačilo nepropustno (ne diha, odpornost proti izhlapevanju Ret ≥ 40m².Pa/W), samo pri manjših tveganjih, brez kemičnih, električnih ali termičnih nevarnosti.
Omejitve pri uporabi
Ne uporabljajte zunaj svojega področja uporabe, določenega v navodilih. Pred oblačenjem teh oblačil preverite, da oblačila niso umazana ali že rabljena, ker to zmanjšuje njihovo učinkovitost. Ta predmet ne vsebuje snovi, ki so znane kot rakotvorne ali toksične ali ki bi povzročale alergije pri občutljivih osebah. Če je zaščitni material poškodovan, ga odložite in ne uporabljajte zaščitnega oblačila.
Ta tabela je namenjena za ilustracijo učinka nepropustnosti vodne pare in trajanja med stalnim nošenjem oblačil glede na vrsto oblačil in različne temperaturne razlike. Priporočeno trajanje besprekidnog nošenja odječe - komplet kombinezon, jakna i hlače bez termičke podstave.

Temperatura delovnega okolja	Klasa 1* Ret > 40	Klasa 2 20 < Ret ≤ 40	Klasa 3 Ret ≤ 20	
25°C	60 min	105 min	205 min	Veljavna tabela za povprečne fiziološke omejitve (M = 150W/m²) standardni moški, 50 % relativne vlage, hitrost zraka Va = 0,5m/s. Z učinkovitimi odprtinami za ventilacijo ali z obdobjem prekinitve nošenja oblačil - trajanje nošenja se lahko tudi podaljša. (*) Za oblačila 1 razreda Ret (odpornost proti hlapom), trajanje nošenja oblačil se mora omejiti v skladu s temperaturo delovnega okolja oz. v skladi z vrednostmi v tabeli.
20°C	75 min	250 min	-	
15°C	100 min	-	-	
10°C	240 min	-	-	
5°C	-	-	-	
" - " = bez ograničenja trajanja nošenja				

Navodila za čuvanje in shranjevanje :
Oblačila hranite v originalni embalaži, zavarovano pred sončno svetlobo in vlago, na temperaturi prostora. Okoliš : To zaščitno opremo lahko odvržete skupaj z gospodinjskimi odpadki. Življenjska doba oblačil je odvisna od njihovega splošnega stanja po uporabi (obrabljenost, itd…).
Navodila za čiščenje in vzdrževanje :
Temperatura pranja 30°C maksimum , pažljivo rukovati tkaninom Brez uporabe klora in belil. Ne likati. Čiščenje z parom je prepovedano. Brez kemijskega čiščenja, brez uporabe sredstev za odstranjevanje madežev. Ne sušiti v stroju za sušenje perila z rotacijskim bobnomOkoljski pogoji kot so mraz, vročina, kemikalije, sončna svetloba ali neustrezna uporaba lahko povzročijo pomembno zmanjšanje zaščitne funkcije med uporabo zaščitne opreme. V primeru poškodb opreme ne popravljati. Takšno opremo odvrzite in jo zamenjajte z novo.
Performanse:
Ustrezajo zahtevam Direktive EU 89/686/CEE, zahtevam o neškodljivosti in ergonomičnosti, udobnosti, prezračevanju in mehkobi in evropskim normama.EN340: 2003 i EN343:2003 (3,1*).

Model:	Referenca:	Velikost :	NORME
KISSI	*KISSIOR* *KISSIBM* *KISSIRO*	**S/M/L/XL/XXL/XXXL**	X Y **EN343:2003** **X :** Otpornost na prodiranje vode **(1 do 3)** **Y :** Otpornost na isparavanje **(1 do 3)** **(Glej tabelo performans)**

RU

ПРОТИВОДОЖДЕВАЯ ОДЕЖДА

соответствует основным требованиям директивы 89/686/CEE
и общим требованиям стандартов EN340:2003 & EN343:2003

Инструкции по применению:
Противодождевая одежда, , обеспечивает необходимую защиту от дождя. Продолжительность ношения ограничена вследствие отсутствия вентиляции одежды (число Ret (сопротивление проникновению паров) ≥ 40m²Pa/W), только против малых рисков, без угрозы химической, электрической или термической опасности.
Ограничения по применению:
Данную одежду нельзя использовать в областях, выходящих за пределы области применения, обозначенной в настоящих инструкциях. Прежде чем надевать данную одежду её необходимо проверить на предмет загрязнения или износа, поскольку эти факторы снижают её эффективность. Настоящая одежда не содержит никаких веществ, известных как канцерогенные, токсичные либо вызывающие аллергические реакции у особо чувствительных людей. При повреждении защитного материала одежда не подлежит дальнейшему использованию.
В следующей таблице приводятся рекомендации по непрерывному ношению одежды при различных окружающих температурах в соответствии с паростойкостью. Рекомендуемая максимальная продолжительность непрерывной носки комбинезона в комплекте из куртки и брюк без тепловой оболочки.

Температура окружающей рабочей среды	Класс 1* Ret > 40	Класс 2 20 < Ret ≤ 40	Класс 3 Ret ≤ 20	
25°C	60 мин.	105 мин.	205 мин.	Значения в таблице указаны для среднестатистического физиологического напряжения (M = 150В/м²) среднестатистического человека, при относительной влажности 50%, скорости ветра Va = 0,5м/с. Исходя из наличия действующих вентиляционных отверстий и/или перерывов в использовании, продолжительность носки одежды может быть увеличена. (*) Для одежды класса 1 по паростойкости Ret продолжительность носки может быть ограничена исходя из условий окружающей рабочей среды в соответствии с данной таблицей.
20°C	75 мин.	250 мин.	-	
15°C	100 мин.	-	-	
10°C	240 мин.	-	-	
5°C	-	-	-	
" - " = без ограничения продолжительности ношения.				

Инструкции по хранению:
Хранение осуществляется при комнатной температуре в оригинальной упаковке вне доступа света и влаги. Окружающая среда: Защитные элементы могут подлежать утилизации как бытовые отходы. Продолжительность срока службы защитной одежды зависит от её общего состояния после использования (износ и т.д.).
Инструкции по чистке и уходу:
максимальная температура для стирки 30°C. Стирку, сушку необходимо производить с предельной осторожностью. Не допускается хлорирование, глажка, паровая обработка, чистка всухую, выведение пятен с помощью растворителей. Сушку нельзя производить на сушилке для белья с вращающимся барабаном. Не разрешается производить предварительное замачивание. Окружающие условия, такие как вода, холод, тепло, химические продукты, солнечный свет или неправильное использование, могут в значительной степени повлиять на уровень защиты одежды и на продолжительность её срока службы. В случае повреждения данный артикул замене не подлежит, т.е. его необходимо заменить новым изделием (старое подлежит утилизации).
Функциональные характеристики:
Соответствуют требованиям директивы ЕС 89/686 в отношении эргономии, безвредности, удобства, вентиляции, эластичности, а также европейским стандартам EN340: 2003 и EN343:2003 (3,1*).

Модель	Исходные данные	Размер	СТАНДАРТЫ
KISSI	*KISSIOR* *KISSIBM* *KISSIRO*	**S/M/L/XL/XXL/XXXL**	X Y **EN343:2003** **X**: Влагостойкость (1 - 3) **Y**: Паростойкость (1 - 3) **(См. таблицу с функциональными характеристиками)**

LT

LIETAUS DRABUŽIS

atitinka pagrindinius Direktyvos 89/686/EEC reikalavimus
ir bendruosius standartų EN340:2003 & EN343:2003

Dėvėjimo instrukcijos:
Drabužis nuo lietaus, skirta gerai apsaugai nuo lietaus su ribota nešiojimo trukme, kadangi drabužis nepraleidžia oro (atsparumas garams, Ret ≥ 40m².Pa/W). apsauginis drabužis skirtas apsaugoti naudotoją tik nuo nežymaus mechaninio poveikio; neapsaugo nuo chemikalų, elektros ar karščio poveikio.
Dėvėjimo apribojimai:
Nedėvėti taip, kaip nenurodyta aukščiau nurodytose dėvėjimo instrukcijose. Prieš apsivelkant drabužį, patikrinti, ar jis nebuvo nudėvėtas, nes tai sumažintų drabužio veiksmingumą. Šiame drabužyje nėra medžiagų, kurios būtų kancerogeninės, toksiškos, ar galėtų sukelti jautriems asmenims alergijas. Jei apsauginė medžiaga yra pažeista, drabužis turi būti išmestas.
Toliau pateikta lentelė yra vadovas, iliustruojantis vandens garų pralaidumo poveikį rekomenduojamai nuolatinio drabužio dėvėjimo trukmei, kai yra skirtingos aplinkos temperatūros. Didžiausia dėvėjimo temperatūra yra rekomenduojama visam kombinezonui, kuris susideda iš švarko ir kelnių, neturinčių terminio pamušalo.

Darbo aplinkos temperatūra	1 klasė Ret > 40	2 klasė 20 < Ret ≤ 40	3 klasė Ret ≤ 20	
25°C	60 min	105 min	205 min	Lentelė galioja vidutiniams fiziologiniams apribojimams (M = 150W/m²), skirtiems standartiniam žmogui, kai santykinė drėgmė s yra 50 %, oro greitis Va = 0,5m/s. Su veiksmingomis vėdinimosi angomis ir / ar nutraukimo etapais, dėvėjimo trukmė gali būti pratęsta. (*) 1 klasės drabužiams Ret (kurie atsparūs garams), dėvėjimo trukmė turi būti apribota, atsižvelgiant į darbo aplinkos temperatūrą pagal šalia pateiktą lentelę.
20°C	75 min	250 min	-	
15°C	100 min	-	-	
10°C	240 min	-	-	
5°C	-	-	-	
" - " = be dėvėjimo trukmės apribojimų.				

Laikymo instrukcijos:
Laikyti gamintojo pakuotėje, siekiant apsaugoti nuo šviesos, drėgmės bei aplinkos temperatūroje. Aplinka: apsauginis drabužis gali būti utilizuojamas su buities atliekomis. Drabužio naudojimo trukmė priklauso nuo bendros jo būklės po nešiojimo (susidėvėjimas ir t. t.).
Valymo / priežiūros instrukcijos:
aukščiausia skalbimo temperatūra yra 30°C, elgtis rūpestingai. Chloras neleistinas. Nelyginti. Apdorojimas garais yra draudžiamas. Nevalyti sausai, nevalyti dėmių su tirpikliais. Nedžiovinti džiovyklėje besisukančiame būgne. Tokios aplinkos sąlygos, kaip šaltis, šiluma, cheminiai produktai, saulės šviesa ar blogas naudojimas, gali žymiai pakenkti šio drabužio apsaugai ir nešiojimo laikui. Sugadinimo atveju ši prekė negali būti taisoma, ją utilizuoti su atliekomis ir pakeisti nauja.
Kokybė:
Atitinka Europos direktyvos 89/686 reikalavimus, konkrečiai dėl ergonomijos, nežalingumo, komforto, vėdinimo ir lankstumo reikalavimus ir Europos normas EN340: 2003 ir EN343:2003 (3,1*).

Modelis	Numeris	Dydis	NORMOS
KISSI	*KISSIOR* *KISSIBM* *KISSIRO*	**S/M/L/XL/XXL/XXXL**	X Y **EN343:2003** **X** : Atsparumas vandens prasiskverbimui (nuo 1 iki 3) **Y** : Atsparumas garams (nuo 1 iki 3) **(Žiūrėti kokybės lentelę)**

LV

LIETUS APGERBS

atbilst 89/686/EEC direktīvu prasībām
un galvenajām EN340:2003 & EN343:2003

Lietošanas pamācība:
Ūdensnecaurlaidīgs apģērbs, vējjaka paredzēta efektīvai aizsardzībai pret nokrišņiem. Apģērba materiāla gaisa necaurlaidības dēļ pastāv ierobežojumi attiecībā uz tā nēsāšanas ilgumu (iztvaikošanas pretestība Ret ≥ 40m².Pa/W). aizsargapģērbs aizsargā lietotājus no vispusīgas mehāniskas iedarbības, tikai nelieliem, ar ķīmiskām vielām, elektrību vai karstumu nesaistītiem riskiem.
Lietošanas ierobežojumi:
Lietot tikai lietošanai paredzētos apstākļos, kā to nosaka zemāk esošie lietošanas noteikumi. Pirms apģērba uzvilkšanas pārbaudiet, vai tas nav netīrs un nolietots, kas var samazināt tā efektivitāti. Šis apģērbs nesatur ne kancerogēnas, ne toksiskas vielas, kas var izraisīt alerģiju cilvēkiem ar jūtīgu ādu. Ja aizsargmateriāls ir bojāts, tad apģērbu jāizmet atkritumos.
Šī tabula attēlo ūdens tvaika caurlaidības efektu attiecībā pret ieteicamo apģērba valkāšanas ilgumu un dažādām temperatūrām telpā. Ieteicamais maksimālais valkāšanas ilgums kombinezona komplektam ar jaku un biksēm bez termiskās oderes.

Darba vides temperatūra	1. kategorija* Ret > 40	2. kategorija 20 < Ret ≤ 40	3. kategorija Ret ≤ 20	
25°C	60 min	105 min	205 min	Tabula derīga vidējai fizioloģiskai slodzei (M = 150W/m²) standarta izmēriem, 50 % relatīvo mitrumu, gaisa ātrumu Va = 0,5m/s. Ar efektīvām ventilācijas atverēm un/vai pārtraukumiem, valkāšanas ilgums var pagarināties. (*) 1. kategorijas apģērbam ar Ret (iztvaikošanas pretestība) valkāšanas ilgums ir ierobežots atkarībā no darba vides temperatūras saskaņā ar tabulā dotajiem rādījumiem.
20°C	75 min	250 min	-	
15°C	100 min	-	-	
10°C	240 min	-	-	
5°C	-	-	-	
" - " = bez valkāšanas ilguma ierobežojuma.				

Uzglabāšanas norādījumi:
Uzglabāt oriģinālajā iepakojumā istabas temperatūrā, lai pasargātu no gaismas un mitruma. Vide: Aizsargapģērbs var tikt izmests kopā ar sadzīves atkritumiem. Apģērba lietošanas ilgums ir atkarīgs no tā vispārējā stāvokļa pēc nēsāšanas (nodilums, bojājumi utt.).
Tīrīšanas/ kopšanas norādījumi:
Maksimālā mazgāšanas temperatūra 30 °C, rūpīgi apstrādāt. Nelietot hloru. Negludināt. Apstrāde ar tvaiku ir aizliegta. Neizmantot ne sauso, ne ķīmisko tīrīšanu. Nežāvēt veļas žāvētājā ar centrifūgu. Apģērba aizsargājošās funkcijas un kalpošanas ilgumu var ietekmēt tādi ārējie faktori, kā aukstums, karstums, ķīmisku produktu klātbūtne, saules starojums un apģērba neatbilstoša lietošana. Ja apģērbs ir nolietojies, to nevar salabot. Šajā gadījumā tas jānoraksta un jāaizstāj ar jaunu preci.
Tehniskie rādītāji:
Atbilst Eiropas direktīvas 89/686 prasībām, kā arī ergonomijas, nekaitīguma, komforta, ventilācijas un elastības prasībām atbilstoši Eiropas standartiem EN340: 2003, EN343:2003 (3,1*).

Modelis	Atsauce	Izmērs	STANDARTS
KISSI	*KISSIOR* *KISSIBM* *KISSIRO*	**S/M/L/XL/XXL/XXXL**	X Y **EN343:2003** **X** : Ūdens uzsūkšanās pretestība (1. līdz 3.) **Y** : Izgarošanas pretestība (1. līdz 3.) **(Skatīt tehnisko rādījumu tabulu)**

DELTAPLUS

Model	Picture	Performances
KISSI	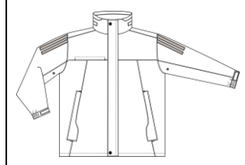	3 1* **EN343:2003**

UPDATE 30-04-2013
Made In China